50164 | Aric montage

Applique murale Moorea - Blanche - 8W - 3000K - IP20 - Non dimmable - Avec ampoule

Réf 50164

121.73€TTC*

Voir le produit : https://www.domomat.com/29083-applique-murale-moorea-blanche-8w-3000k-ip20-non-dimmable-avec-ampoule-aric-50164.html

Le produit Applique murale Moorea - Blanche - 8W - 3000K - IP20 - Non dimmable - Avec ampoule
est en vente chez Domomat !

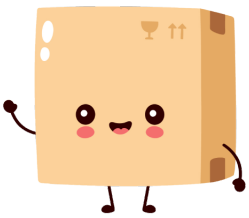

aric

MOOREA

230V 50Hz

IK02 IP 20 - 850°

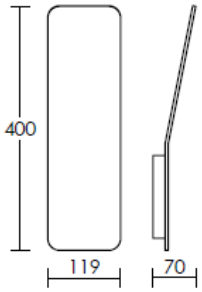

ATTENTION ! Par sécurité, il est nécessaire de couper le courant avant chaque intervention sur l'appareil.

L'installation doit être réalisée par un professionnel, en respectant les instructions de montage et les règles d'installations électrique, suivant NF C 15-100.
Compatible avec les interrupteurs automatiques et les minuteries.

Désolidariser la platine de l'appareil.

Fixer la platine

Raccorder l'appareil au secteur

230V

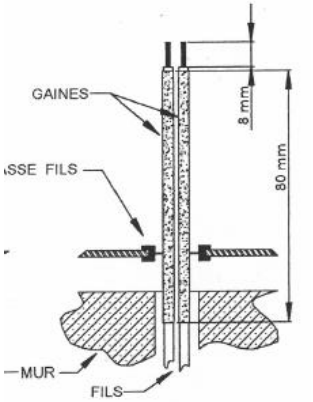

Fixer l'appareil sur la platine

La sécurité de l'appareil n'est garantie que si les instructions ci-dessus sont respectées.

aric

MOOREA

230V 50Hz

IK02 IP 20 - 850°

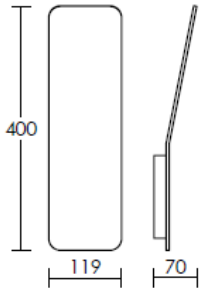

ATTENTION ! Par sécurité, il est nécessaire de couper le courant avant chaque intervention sur l'appareil.

L'installation doit être réalisée par un professionnel, en respectant les instructions de montage et les règles d'installations électrique, suivant NF C 15-100.
Compatible avec les interrupteurs automatiques et les minuteries.

Désolidariser la platine de l'appareil.

Fixer la platine

Raccorder l'appareil au secteur

230V

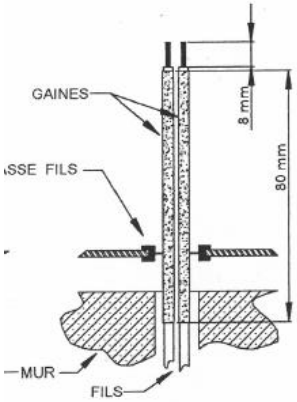

Fixer l'appareil sur la platine

La sécurité de l'appareil n'est garantie que si les instructions ci-dessus sont respectées.

aric 26 rue du Goulet 93300 Aubervilliers www.aric-sa.com ind: a 07/2014