50526 | Aric notice

Applique murale extérieure Axo LED - 2X10W - 3000K - 750lm - Dimmable - Avec ampoule - Anthra

Réf 50527 **151.57€TTC***

https://www.domomat.com/30141-applique-murale-exterieure-axo-led-2x10w-3000k-750lm-dimmable-avec-ampoule-anthracite-aric-50527.html

Réflecteur aluminium pour applique Axo LED - 35°

Réf 0135 **8.15€TTC***

https://www.domomat.com/30144-reflecteur-aluminium-pour-applique-axo-led-35-aric-0135.html

Fixation sur sol béton pour les bornes Saxo

Réf 0127 **32.00€TTC***

https://www.domomat.com/30148-fixation-sur-sol-beton-pour-les-bornes-saxo-aric-0127.html

---

Retrouvez tous les produits de la catégorie

chez Domomat !

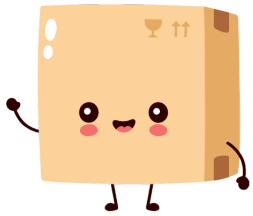

* : Prix sur le site Domomat.com au 28/04/2024. Le prix est susceptible d'être modifié.

Applique AXO LED

220-240V~ 50/60Hz 3000K- IP55- 20w

Désignation	Code	Poids kg	Croquis & installation
AXO LED 50° 2X10W 3000K ALU	50526	1.04	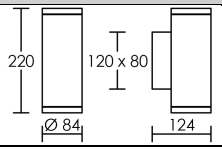
AXO LED 50° 2X10W 3000K ANTHRA	50527	1.04	

INSTRUCTIONS DE MONTAGE

La sécurité de l'appareil n'est garantie que si les instructions suivantes sont respectées.

Aptitude à l'usage en EXTERIEUR dans les conditions normales d'utilisation, température d'utilisation de -20 °C à +35 °C et d'environnement, suivant NF C 15-100.

Ce produit est compatible avec un variateur à coupure de phase.

ATTENTION : Raccordement au réseau !

Par sécurité il est impératif de couper l'alimentation du réseau avant chaque intervention sur le luminaire.

OFF

Raccordement au réseau L, ⏚ et N

ON

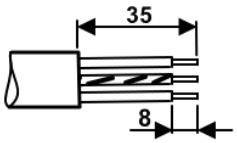

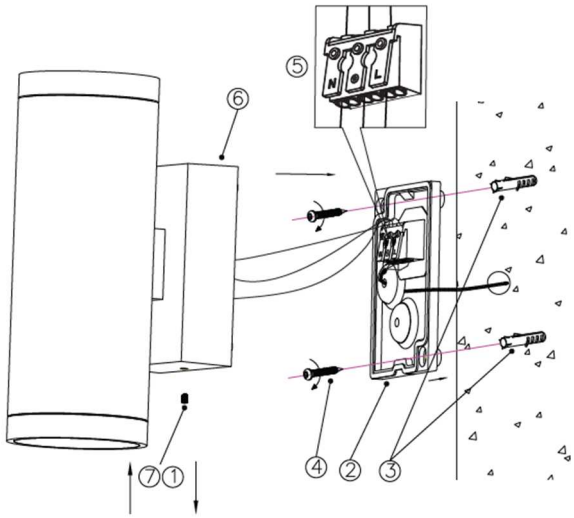

Informations de maintenance :

► **Danger, risque de chocs électriques :** La source lumineuse de ce luminaire n'est pas remplaçable. Lorsque la source lumineuse atteint sa fin de sa vie, le luminaire entier doit être remplacé.

► Produit soumis à la directive DEEE. Il ne doit pas être jeté en poubelle domestique mais rapporté à un centre agréé pour le retraitement des déchets électriques et électroniques.