? 517607 | Comap fiche

Filtre à tamis avec corps plastique - 1”1/4 - Mâle

Réf 517607

190.66€TTC*

Voir le produit : https://www.domomat.com/35105-filtre-a-tamis-avec-corps-plastique-114-male-comap-517607.html

Le produit Filtre à tamis avec corps plastique - 1”1/4 - Mâle est en vente chez Domomat !

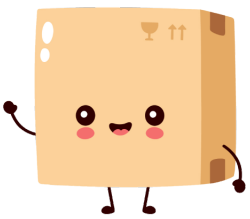

Filtration Haut Débit

Modèles industriels (de 0 à 35 m³/h)

Principe de fonctionnement

La filtration des installations peut s'organiser sur plusieurs niveaux :

- à très haut débit pour le bâtiment,
- à haut débit pour chaque logement,
- à bas débit pour chaque point d'eau.

Au niveau des bâtiments et des logements, la gamme de filtres Comap WT permet une protection efficace des installations contre les désagréments provenant d'éléments solides en suspension dans l'eau, comme les particules minérales, métalliques et organiques d'une taille supérieure à 25 microns.
L'eau ainsi filtrée garde ses minéraux et oligo-éléments dissous qui constituent sa richesse d'origine.
Elle reste totalement potable sur le seul paramètre des éléments solides en suspension, sachant qu'une filtration n'est qu'une première étape dans une action plus fine de potabilisation.

① Filtre à nettoyage manuel de 3/4" à 1"1/4

② Filtre à nettoyage manuel 1"1/2 et 2"

Domaines d'application

- Les filtres industriels peuvent être installés sur tous les réseaux d'eau nécessitant une protection contre les matières en suspension.
- Les filtres peuvent être installés en tête de réseau ou directement sur la ligne d'eau à traiter.

③ Filtre à nettoyage manuel inox 2"1/2 et 3"

Présentation de la gamme de filtration industrielle

Notre gamme de filtration est composée de **3 types de filtres** :

- **Les filtres à nettoyage manuel.**
  Ces filtres offrent la possibilité d'effectuer un nettoyage rapide et sans démontage du tamis. Par une action manuelle, un rétro-lavage ainsi qu'un brossage de la cartouche filtrante permet d'évacuer les impuretés accumulées lors de la filtration.
- **Les filtres à nettoyage automatique.**
  Le principe est identique à celui des filtres à nettoyage manuel. Le nettoyage est piloté par un moteur et sera réalisé soit à un intervalle de temps choisi (entre 2 et 48 heures suivant les modèles) soit par une mesure de la perte de charge entre l'entrée et la sortie du filtre (nettoyage lancé pour un delta de 0,5 bar).
- **Les filtres à tamis en polypropylène.**
  Ils offrent une finesse de filtration de 25 microns. Les tamis doivent être changés à intervalles réguliers (entre 3 et 6 mois suivant utilisation).

④ Filtre à nettoyage automatique inox de 1"1/2 à 3"

⑤ Filtre à tamis polypropylène de 1"1/4 à 3"

Caractéristiques techniques

- Filtration 25 à 150 microns suivant technologie.
- Filtres très haut débit (de 5 à 35 m³/h).
- Pression de service recommandée : 4 bar.
- Pression max : 10 bar.
- Température de l'eau : 5 à 40 °C.
- Température ambiante : 5 à 40 °C.
- Perte de charge : 0,2 bar max.

Dimensionnement de l'appareil

- Les équipes de Comap WT réalisent un dimensionnement de votre équipement pour en garantir la sécurité, l'efficacité et la fiabilité. Les données minimales nécessaires au dimensionnement d'un filtre sont :
- nature et origine de l'eau à traiter,
- débit en m³/heure à filtrer,
- pression d'utilisation en bar,
- nature et taille des éléments à filtrer.

Installation type

Respecter le positionnement de l'entrée et de la sortie afin de permettre l'écoulement de l'eau et la rétention des particules dans les meilleures conditions.
Prévoir une évacuation vers l'égout de l'appareil.
Installer un disconnecteur en sortie de chasse.
Les appareils à nettoyage automatisé doivent être raccordés au réseau électrique.

Maintenance

- **Filtres à nettoyage manuel :** effectuer un nettoyage régulier afin d'éliminer les particules accumulées sur la grille de filtration. Vérifier la cartouche de filtration une fois par an.
- **Filtres à nettoyage automatique :** une vérification annuelle de la cartouche est nécessaire. Le nettoyage est réalisé en auto (consommation : de 8 à 10 litres par nettoyage).
- **Filtres à tamis polypropylène :** les tamis doivent être changés une fois saturés. La fréquence est à déterminer suivant l'utilisation et les caractéristiques de l'eau. Il est conseillé de changer le tamis tous les 3 mois dans le cas d'eau potable et tous les 6 mois au maximum.

Garantie

1 an pièces et main-d'œuvre – hors consommables et hors transport.

Pièces détachées

Cartouches : vous référer au tableau pour déterminer la cartouche correspondant à votre filtre.
Autres tailles de filtration sur demande (suivant faisabilité).

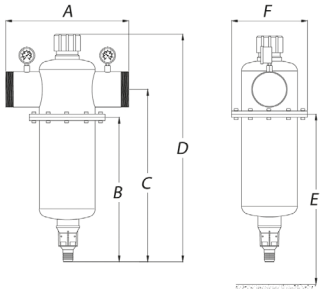

Filtre à nettoyage manuel

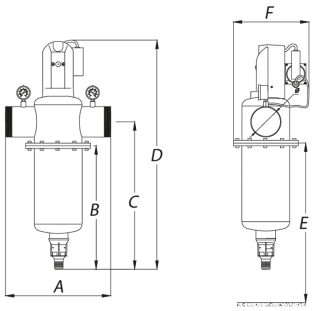

Filtre à nettoyage automatique

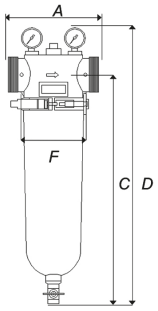

Filtre à tamis

Référence	Photo	Type de filtre	E/S	Débit maxi (m³/h)	Pression mini et maxi (bar)	Seuil filtration	Référence tamis	Puissance moteur	Manomètres entrée/sortie	A	B	C	D	E (min)	F
522526	①	Filtre auto-nettoyant à nettoyage manuel	3/4" M	3	1,5-10	90 µ	522599	-	non	177	-	264	350	500	136
522527	①		1" M	4	1,5-10	90 µ	522599	-	non	179	-	264	350	500	136
522528	①		1"1/4 M	5	1,5-10	90 µ	522599	-	non	190	-	264	350	500	136
522529	②		1"1/2 M	6	1,5-10	90 µ	nous consulter	-	oui	251	-	279	350	400	109
Q111008001	②		2" M	12	1,5-10	90 µ	nous consulter	-	oui	265	-	279	350	400	109
Q111009001	③		2"1/2 M ou brides	25	1,5-10	150 µ	RI660114	-	non	310	360	438	578	700	190
Q111010001	③		3" M ou brides	35	1,5-10	150 µ	RI660114	-	non	310	360	438	578	700	190
Q111011001	④	Filtre auto-nettoyant à nettoyage motorisé	1"1/2 M ou brides	14	1,5-10	150 µ	Q113008001	60 W	oui	310	310	365	640	450	235
Q111012001	④		2" M ou brides	20	1,5-10	150 µ	Q113008001	60 W	oui	310	310	365	640	450	235
Q111013001	④		2"1/2 M ou brides	25	1,5-10	150 µ	RI660114	60 W	oui	310	360	430	700	515	235
RI620100	④		3"M ou brides	35	1,5-10	150 µ	RI660114	60 W	oui	310	360	430	700	515	235
517607	⑤	Filtre à tamis	1"1/4 M	6,5	10	25 µ	517685 (par 5)	-	non	270	-	495	540	-	124
Q111018001	⑤		2" M	18	10	25 µ	517695 (par 5)	-	oui	363	-	630	770	-	188
Q111019001	⑤		2" 1/2 à brides	25	10	25 µ	517695 (par 5)	-	oui	304	-	630	770	-	188
Q111020001	⑤		3" à brides	32	10	25 µ	517695 (par 5)	-	oui	313	-	630	770	-	188

* perte de charge au débit max avec le tamis propre.

COMAP Water Treatment
ZA les Petits Champs - 26120 MONTÉLIER - France
E-mail : comapwt@comap.eu | Site web : www.comapwt.com | Service clients : Tel. +33 4 75 85 28 11 - Fax +33 4 75 85 42 62