52061

Boîte d'encastrement XL AIR'métic - 1 Poste - Diam. 67 mm x Profondeur 40 mm

Réf 52061

0.40€TTC*

Voir le produit : https://www.domomat.com/12270-boite-d-encastrement-xl-air-metic-1-poste-diam-67-mm-x-profondeur-40-mm-eur-ohm-52061.html

Le produit Boîte d'encastrement XL AIR'métic - 1 Poste - Diam. 67 mm x Profondeur 40 mm
est en vente chez Domomat !

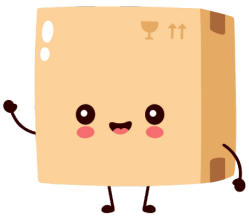

Fiche technique produit

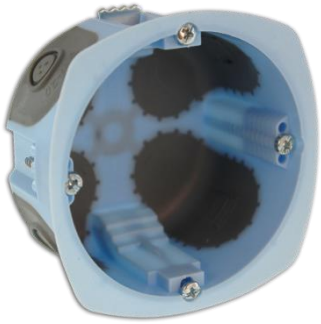

Boite AIR'metic d67 p40

Référence: *52061 52062 52072*

Boite de la gamme **Xl Air'métic**

Caractéristiques

Diamètre 67mm
Profondeur 40mm
Accepte gaine ICTA D16, D20 et D25,
Tenue fil incandescent 850°C suivant NF EN 60695-2-1 (rapport d'essai LCIE n°103208 du 9/12/2010).
Conformes à la norme NF EN 60670-1 de juillet 2005 (certificat Eur'Ohm n°111124001)

Composition

Boite en PP de couleur bleue
Membranes d'étanchéité en SBS de couleur grise

Référence dérivée

52062 : Pack de 100 boites AIR'metic d67 p40
52072 : Pack de 300 boites AIR'Metic d67 p40 + scie cloche

Dimensionnel

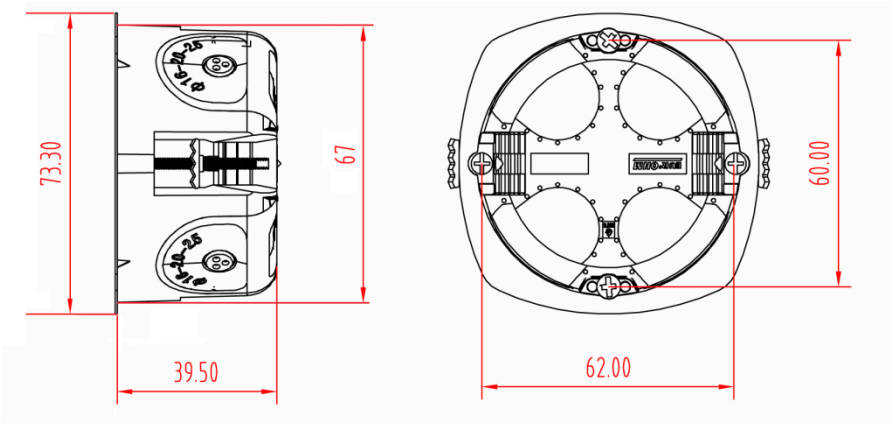

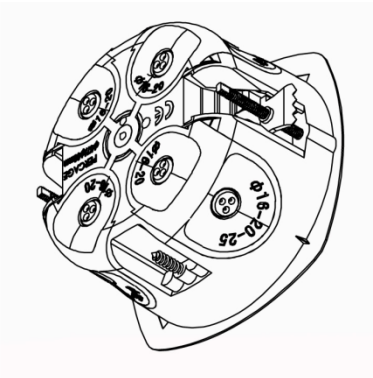

Votre distributeur :

EUR'OHM
ELECTRICITE PROFESSIONNELLE

ZAC du Peuras
38210 TULLINS
Tél : 04.76.06.50.33
Fax : 04.76.06.43.81

En raison de l'évolution de la technologie, EUR'OHM se réserve le droit de modifier son matériel sans préavis. Illustrations et photos non contractuelles – Edition 03/2012