600013 | Legrand fiche technique

Va-et-vient Dooxie One 1 poste - IP 44 - 10AX - 250V - Blanc

Réf 600013

12.83€TTC*

Voir le produit :
https://www.domomat.com/32315-va-et-vient-dooxie-one-1-poste-ip-44-10ax-250v-blanc-legrand-600013.html

Le produit Va-et-vient Dooxie One 1 poste - IP 44 - 10AX - 250V - Blanc est en vente chez Domomat !

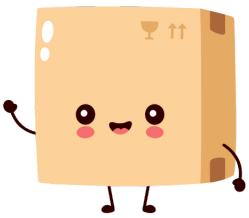

* : Prix sur le site Domomat.com au 12/10/2024. Le prix est susceptible d'être modifié.

128, av. du Maréchal-de-Lattre-de-Tassigny - 87045 LIMOGES Cedex
Tél. : 0 (+33) 5 55 06 87 87 - Fax : 0 (+33) 5 55 06 88 88
www.legrand.com

dooxie™

Référence(s) : 6 000 13

Va-et-vient 10 AX - IP 44

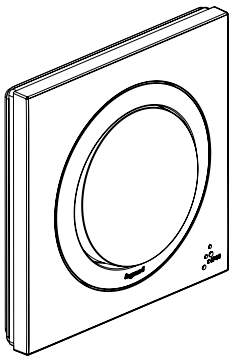

1. USAGE

Mécanisme de commande d'éclairage.
Le va-et-vient et livré avec le support, l'enjoliveur, la plaque et le doigt.
Montage en encastré ou en saillie.
Fixation à griffes et/ou à vis.

2. GAMME

Désignation	Blanc
Va-et-vient IP44	6 000 13

3. DIMENSIONS (mm)

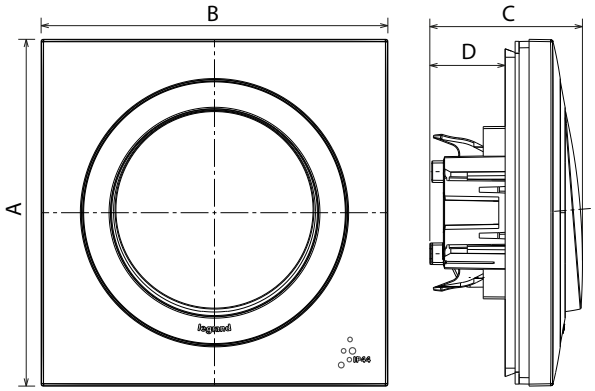

A	B	C	D
87	87	38,3	19

4. CONNEXION

Type de bornes : automatiques
Capacité des bornes : 2 x 2,5 mm²
Longueur de dénudage : 12 mm
Câbles souples ou rigides compatibles

5. CARACTÉRISTIQUES TECHNIQUES

■ 5.1 Caractéristiques mécaniques
Protection contre les corps solides et/ou liquides : IP 44
Protection contre les impacts : IK 04

■ 5.2 Caractéristiques matières

Boîtier du mécanisme : PC
Enjoliveur : ABS
Doigt de commande : PC
Plaque : ABS
Sans halogène
Tenue aux UV
Autoextinguibilité :
+ 850° C / 30 s pour les pièces isolantes maintenant en place les parties sous tension.
+ 650° C / 30 s pour les autres pièces en matières isolantes.

■ 5.3 Caractéristiques électriques
Tension : 250 V~
Intensité : 10 AX
Fréquence : 50-60 Hz
Puissance maxi sur lampes à ballast intégré : 100 W

■ 5.4 Caractéristiques climatiques
Température de stockage : - 25° C à + 60° C
Température d'utilisation : - 5° C à + 35° C

6. ENTRETIEN

Nettoyage superficiel au chiffon.
Ne pas utiliser : acétone, dégoudronnant, trichloréthylène.

Tenue aux produits suivants : Hexane (EN 60669-1), alcool à brûler, eau savonneuse, ammoniac dilué, javel pure diluée à 10 %, produit à vitres, lingettes pré-imprégnées.

Attention : Pour l'utilisation de produits d'entretien spécifiques autres, un essai préalable est nécessaire.

7. NORMES ET AGRÉMENTS

Conformes aux normes d'installation et de fabrication.
Voir e. catalogue.