66703 | Paulmann notice

Projecteur 2 sources Teja - Blanc - Max. 2 x 10W - GU10 - 230V - Sans sources - Dimmable

Réf 66703

32.53€TTC*

Voir le produit :
https://www.domomat.com/26210-projecteur-2-sources-teja-blanc-max-2-x-10w-gu10-230v-sans-sources-dimmable-paulmann-66703.html

Le produit Projecteur 2 sources Teja - Blanc - Max. 2 x 10W - GU10 - 230V - Sans sources - Dimmable est en vente chez Domomat !

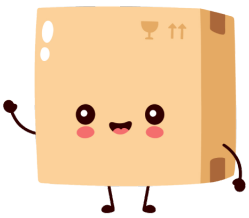

* : Prix sur le site Domomat.com au 12/10/2024. Le prix est susceptible d'être modifié.

Paulmann

Safety Instructions

1, 2, 3, 4, 5, 7, 11, 13, 24, 28, 33, 34

Info Hotline

+49 (0) 5041 998 389

Mon. - Do. 7⁰⁰ - 20⁰⁰

Fr. 7⁰⁰ - 17⁰⁰

Paulmann Licht GmbH
Quezinger Feld 2
31832 Springe
Germany

www.paulmann.com

Art.-Nr. : 666.99
667.03
(+MA 326) PEA 04/16

CE

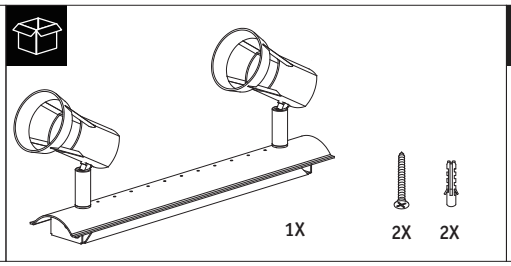

not incl.
max. 10W
GU10

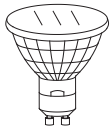

Paulmann
Art.-Nr. 284.10
www.paulmann.com

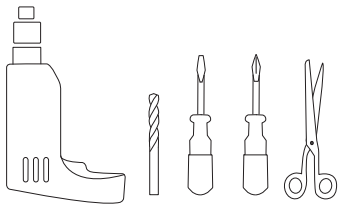

A

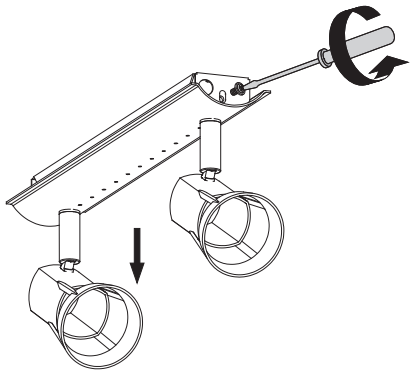

B

Safety Instructions Nr. 5,7 off

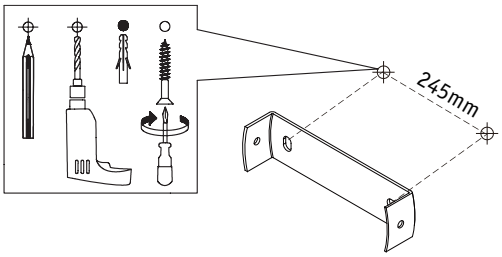

C

Safety Instructions Nr. 5,28 off

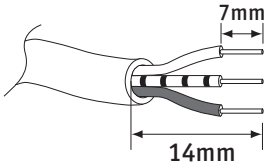

230V

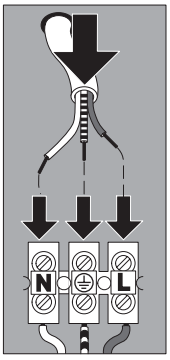

D

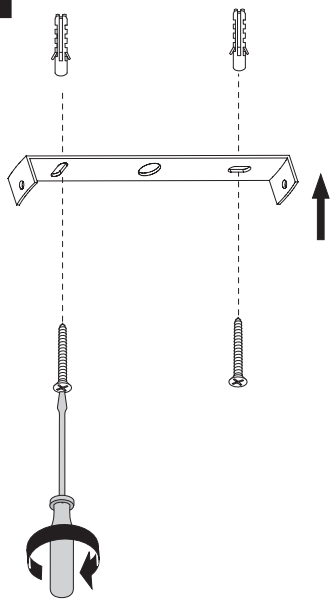

E

Safety Instructions Nr. 5 off

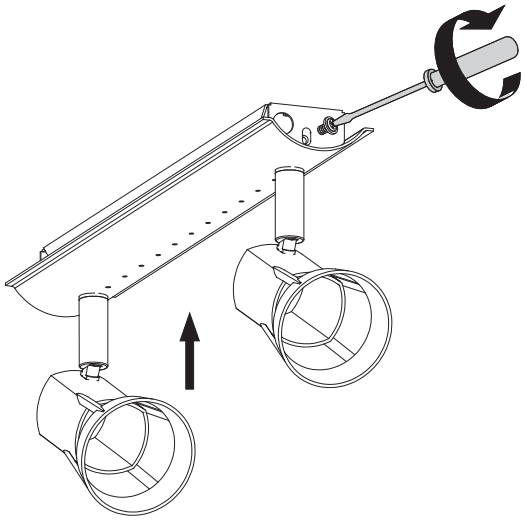

F
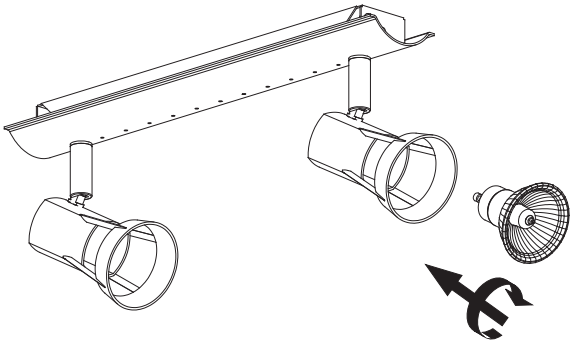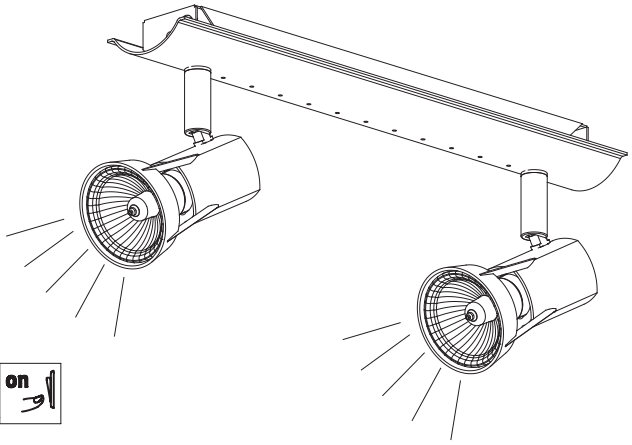
Safety Instructions Nr. 5 off