67804 | Vision El Fiche

Applique murale LED - Gris anthracite - 6W - 3000K - IP54 - Rond

Réf 67804

85.52€TTC*

Voir le produit :
https://www.domomat.com/38409-applique-murale-led-gris-anthracite-6w-3000k-ip54-rond-vision-el-67804.html

Le produit Applique murale LED - Gris anthracite - 6W - 3000K - IP54 - Rond est en vente chez Domomat !

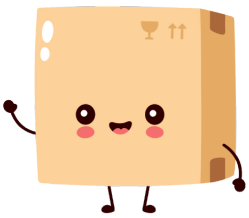

* : Prix sur le site Domomat.com au 12/10/2024. Le prix est susceptible d'être modifié.

FICHE TECHNIQUE

APPLIQUE MURALE ROND LED - GRIS ANTHRACITE 6W - 470 LM - DIFFUSEUR 3000°K - IP54

REF : 67804

IP54 IK08 960° 15°

Ref. 67804

Type : Applique murale LED

Finition extérieure : Gris anthracite (RAL : 7015)

Lumens : 470 Lm

Puissance absorbée : 6W

Puissance restituée : 54W

Température couleur : 3000°K

Taille (L x H) : 63 x 120 mm

EN 62 471 : Groupe 0

Emballage : Boite

EAN : 3701124407238

Paramètres Optiques

Efficacité lumineuse : >90%

Index Rendu Couleur (IRC) : >80

Lumens / watt : 78.33 Lm/W

Paramètres Electriques

Classification énergétique : A+

Input Voltage : AC 220-240V

Fréquence : 50~65Hz

Puissance à l'allumage : > 95%

Température et humidité de travail :
-15°C- +45 °C/10%-70%

Allumage : Immédiat

Angle : 15°

Classe 1

Durée de vie théorique de la LED : 30,000 Heures

Matériaux utilisés : Aluminium + PC

ON/OFF > 100 000

Indice de protection IP : IP54

Indice de protection IK : IK08

Poids Net : 0.560 Kg

Dimensions

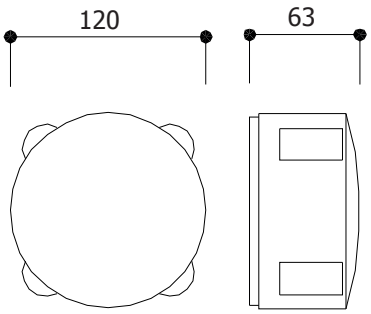

Visserie

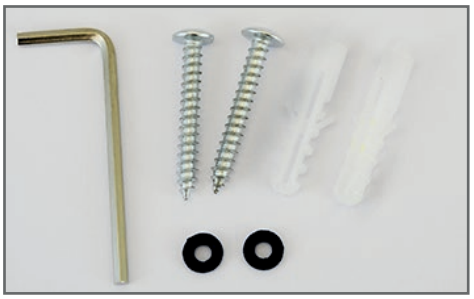

Les produits présentés dans les documents, offres commerciales, catalogues ou fiches techniques sont soumis à modification sans préavis.
Les caractéristiques ne deviennent contractuelles qu'après accord écrit de la direction de MIIDEX.

MIIDEX 1 rue Isaac Newton 31830 Plaisance du Touch - Tél : 05 61 400 100 - Fax : 05 61 99 38 43 - Mail : contact@miidex.com - www.miidex.com