Fiche Vision-El - 702800

Projecteur extérieur piquet LED - 35W max - GU10 - Sans ampoule - Inox

Réf 702800

40.37€TTC*

Voir le produit :
https://www.domomat.com/55758-projecteur-exterieur-piquet-led-35w-max-gu10-sans-ampoule-inox-vision-el-702800.html

Le produit Projecteur extérieur piquet LED - 35W max - GU10 - Sans ampoule - Inox est en vente chez Domomat !

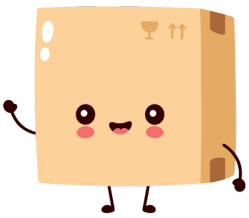

* : Prix sur le site Domomat.com au 12/10/2024. Le prix est susceptible d'être modifié.

FICHE TECHNIQUE

PROJECTEUR PIQUET LED - GAMME EXTERIEURE
1 x GU10* - 35W MAX

REF : 702800

IP54 IK08

Ref. 702800

Type : Projecteur Piquet, 1 x GU10
Finition extérieure : Inox 316 L
Culot accepté : 1 x GU10*
Puissance absorbée : 35W max
Dimensions (Ø x l x H) : 60 x 91 x 420 mm
Câble : 50 cm 3G 1.0mm²
Emballage : Boite
EAN : 3701124422309
Câble : 3G 1.0mm² HOSRN-F 50cm

***Ampoules GU10 (hauteur 60mm max) non fournies**

(Alimentation non incluse)

Paramètres Electriques

Tension entrée : 200-240V
Fréquence : 50/60Hz
Classe 1
Température et humidité de travail :
-15 °C- +45 °C/10%-70%
Matériaux : Inox 304 + verre
Indice de protection IP : IP54
Indice de protection IK : IK08
Poids Net : 0,582 Kg

Dimensions produits

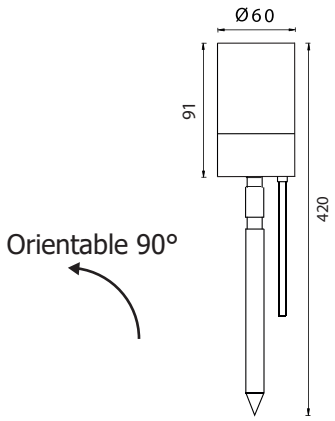

Matériaux utilisés

- INOX 316 L
- Verre trempé

Les normes internationales fixent la tolérance du flux lumineux et de la charge associée à ± 10 %. La température des couleurs est soumise à une tolérance pouvant aller jusqu'à +/-150° Kelvin par rapport à la valeur nominale
Les produits présentés dans les documents, offres commerciales, catalogues ou fiches techniques sont soumis à modification sans préavis.
Les caractéristiques ne deviennent contractuelles qu'après accord écrit de la direction de MIIDEX.

MIIDEX FRANCE - 1 rue Isaac Newton 31830 Plaisance du Touch - Tél : 05 61 400 100 - Fax : 05 61 99 38 43 - Mail : contact@miidex.com - www.miidex.com