Notice Vision-El - 702800

Projecteur extérieur piquet LED - 35W max - GU10 - Sans ampoule - Inox

Réf 702800

40.37€TTC*

Voir le produit :
https://www.domomat.com/55758-projecteur-exterieur-piquet-led-35w-max-gu10-sans-ampoule-inox-vision-el-702800.html

Le produit Projecteur extérieur piquet LED - 35W max - GU10 - Sans ampoule - Inox est en vente chez Domomat !

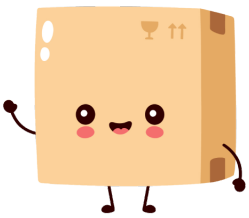

* : Prix sur le site Domomat.com au 12/10/2024. Le prix est susceptible d'être modifié.

NOTICE - INSTRUCTIONS - INSTRUCCIONES - AVVISO - BEKANNTMACHUNG

NOTICE DE SECURITE

- Conservez cette notice tant que vous utilisez l'appareil.
- Le montage et l'entretien sont réservés à des personnes qualifiées
- Avant toute action de montage, coupez l'alimentation électrique
- Reliez en premier le câble de la mise à la terre
- Le câble extérieur souple de ce luminaire ne peut être remplacé ; si le câble est endommagé, le luminaire doit être détruit.
- La source lumineuse de ce luminaire n'est pas remplaçable ; lorsque la source lumineuse atteint sa fin de vie, le luminaire entier doit être remplacé.
- Le bloc de jonction n'est pas inclus ; l'installation peut exiger l'avis d'une personne qualifiée.
- En fin de vie, ne pas jeter les luminaires LED. Suivez les instructions sur www.recylum.fr

SAFETY NOTE

- Keep this note as long as you use the device.
- The assembly and the maintenance must be done by qualified people
- Before any assembly, cut the power supply
- First of all connect the ground wire.
- The flexible outer cable of this lamp can not be replaced; if the cable is damaged, the lamp must be destroyed.
- The light source of this lamp is not replaceable ; when the light source reaches its end of life, the entire lamp must be replaced.
- The terminal block isn't included ; the installation may requiere the advice of a qualified person.
- Do not throw LED lamps on their end of life.Follow the instructions on www.recylum.fr

INSTRUCCIONES DE SEGURIDAD

- Conserve esta reseña mientras utiliza el aparato.
- El montaje y el mantenimiento son reservados a personas cualificadas
- Antes de empezar el montaje, corte la corriente eléctrica
- Conectar primero el cable de tierra
- El cable exterior flexible de esta lámpara no puede ser reemplazado; Si el bordillo está dañado, la lámpada debe ser destruida.
- La fuente de luz de esta lámpara no es reemplazable ; cuando la fuente de luz llega al final de su vida, toda la lámpara debe ser sustituida.
- El bloque de terminales no está incluido ; la instalación puede requerir el asesoramiento de una persona cualificada.
- No tire la luminaria LED al final de su vida útil. Siga las instrucciones en www.recylum.fr

1. Installation instructions

Veuillez lire attentivement toutes les instructions avant d'utiliser le produit.
Avertissement : pour réduire les risques d'incendie, d'électrocution ou de blessure, veuillez suivre les directives ci-dessous pour une utilisation et une installation en toute sécurité.
Veillez à ne pas tirer sur le câblage pendant le déballage, vérifiez si les lampes / pièces / câbles ont été endommagés pendant le transport, n' installez aucun produit qui semble endommagé. Dans ce cas, retournez le produit complet au lieu d'achat pour inspection, réparation ou remplacement.
Ne dépassez pas la capacité maximale du wattage.
Distance minimale par rapport aux objets éclairés (mètres). - - - -0.5mm
Important: il est recommandé que seules des personnes qualifiées installent ce produit électrique.
Avant d'essayer d'installer cet appareil, assurez-vous que toutes les connexions électriques sont désactivées pour votre propre sécurité.

2. Instruction d'assemblage

Suivez attentivement les instructions du dessin.
On rappelle aux installateurs de vérifier toutes les connexions d'usine pour s'assurer qu'elles ne sont pas desserrées pendant le transport.
- Dévisser les vis du couvercle.
- Placez la lampe dans la prise.
- La lampe de remplacement doit être du même type, de la même tension et de la même puissance que celle indiquée sur l'étiquette.
- Replacez le couvercle.
- Enfoncez fermement le projecteur piquet sur le sol, à l'endroit souhaité.

1. Installation instructions

Please read all instructions carefully before using the product.
Warning: to reduce the risk of tire, electrical shock or injury to persons or property, please follow the guidelines below for safe use and installation.
Take care not to pull wiring during unpacking, please check whether lamps/parts/wiring have been damaged during transport and do not operate/install any product which appears damaged in any way. In which case return the complete product to the place of purchase for inspection, repair or replacement.
Do not exceed the maximum wattage rating.
Minimum distance from lighted objects (meters). - - - -0.5mm
Important Note: Is recommended only qualified persons install this electrical product.
Before attempting to install this unit, ensure all power connections are off for your own safety.

2. Assembly instructions

Follow line drawing instructions carefully
Installers are reminded to check all factory connections to ensure they have not become loose during transportation.
- Unscrew the cover screws.
- Fit the lamp into the lamp holder.
- Replacement lamp should be of the same type, voltage and wattage, as specified on the label.
- Replace the cover.
- Press the ground spike firmly into the ground at the ideal location.

0.5mm

1. Instrucciones de instalación

Por favor, leer todas las instrucciones cuidadosamente antes de usar el producto.
Advertencia: para reducir el riesgo incendio, descarga eléctrica o lesiones personales o materiales, seguir las instrucciones a continuación para un uso y una instalación seguras.
Tener cuidado de no tirar del cableado durante el desembalaje, comprobar si las lámparas / piezas / cableado se dañaron durante el transporte y no operar / instalar ningún producto que parezca dañado de alguna forma. En cuyo caso devolver el producto completo al lugar de compra para su inspección, reparación o reemplazo.
No exceder el vatage máximo.
Distancia mínima de objetos iluminados (metros). - - - -0.5mm
Nota importante: Se recomienda que solo personas calificadas instalen este producto eléctrico.
Antes de intentar instalar esta unidad, asegurarse que todas las conexiones de alimentación estén desactivadas por su propia seguridad.

2. Instrucciones de ensamblaje

Siga las instrucciones del esquema cuidadosamente.
Se recuerda a los instaladores verificar todas las conexiones de fábrica para asegurarse de que no se hayan aflojado durante el transporte.
- Desenroscar los tornillos de la tapa.
- Colocar la lámpara en el portalámparas.
- La lámpara de repuesto debe ser del mismo tipo, voltaje y potencia, como se especifica en la etiqueta.
- Reemplazar la cubierta.
- Presionar la piqueta a tierra firmemente en el suelo, en el lugar deseado.

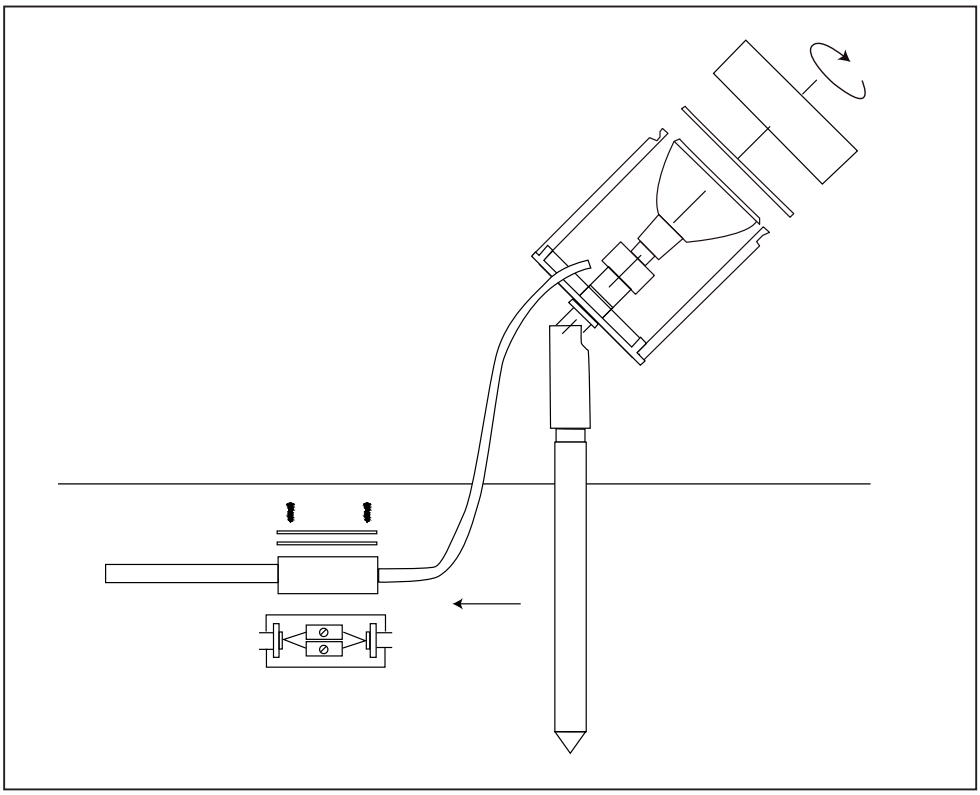

Customers service
MIIDEX FRANCE
1 rue Isaac Newton
31830 Plaisance Du Touch
FRANCE
www.miidex.com

Ce produit est garanti contre tout défaut de fabrication pendant une durée de 2 ans / This product is guaranteed against any manufacturing defect during a duration of 2 years
Este producto es garantizado contra todo defecto de fabricación durante una duración de 2 años / Questo prodotto è garantito contro ogni difetto di fabbricazione durante una durata di 2 anni
Dieses Produkt ist gegen jeden Fabrikationsfehler während einer Dauer von 2 Jahren garantiert

NOTICE - INSTRUCTIONS - INSTRUCCIONES - AVVISO - BEKANNTMACHUNG

AVVISO DI SICUREZZA

- Conservare questo manuale finché si utilizza il dispositivo.
- L'installazione e la manutenzione sono riservate a persone qualificate
- Prima di qualsiasi azione di montaggio, spegnere l'alimentazione
- Collegare prima il cavo dalla messa a terra
- Il cavo flessibile esterno di questo apparecchio non può essere sostituito; se il cordolo è danneggiato, l'apparecchio deve essere distrutto.
- La fonte di luce di questo apparecchio non è sostituibile ; quando la fonte di luce raggiunge la sua fine della vita, l'intero apparecchio deve essere sostituito.
- La morsettiera non è inclusa ; l'installazione potrebbe richiedere la consulenza di una persona qualificata
- Alla fine della vita, non smaltire gli apparecchi a LED. Segui le istruzioni su www.recylum.fr

1. Instruzioni per l'installazione

Leggere attentamente tutte le istruzioni prima di utilizzare il prodotto.
Avvertenza: per ridurre il rischio di tirare, scosse elettriche o lesioni a persone o cose, si prega di seguire le linee guida seguenti per un uso sicuro e l'installazione.
Avvolgimento dell'attrezzatura e installazione dell'attrezzatura durante il servizio della macchina. In tal caso il prodotto completo del luogo di acquisto per ispezione, riparazione o sostituzione.
Non superare il valore di wattage massimo.
Distanza minima dagli oggetti illuminati (metri). - - - -0.5mm
Nota importante: questo prodotto è adatto solo per questo prodotto.
Prima di provare a installare questa unità, assicurarsi di essere collegati alla propria sicurezza.

2. Istruzione di montaggio

Seguire attentamente le istruzioni del disegno a tratteggio
Si ricorda agli installatori di controllare tutti i collegamenti di fabbrica per assicurarsi che non si siano allentati durante il trasporto.
- Svitare le viti del coperchio.
- Posiziona la lampada nella presa.
- La lampada sostitutiva deve essere dello stesso tipo, tensione e potenza come indicato sull'etichetta.
- Sostituire il coperchio.
- Spingi saldamente la luce picchetto sul terreno dove vuoi.

SICHERHEITSHINWEIS

- Bewahren Sie dieses Handbuch so lange auf, wie Sie das Gerät verwenden.
- Installation und Wartung sind qualifizierten Personen vorbehalten.
- Schalten Sie vor jeder Montage die Stromversorgung aus
- Schließen Sie das Kabel zuerst an die Erdung an
- Das flexible Außenkabel dieser Leuchte kann nicht ersetzt werden. Wenn der Bordstein beschädigt ist, muss die Leuchte zerstört werden.
- Die Lichtquelle dieser Leuchte ist nicht austauschbar ; wenn die Lichtquelle das Ende inhrer Lebensdauer erreicht, muss die gesamte Leuchte ausgetauscht werden.
- Die Klemmenleiste ist nicht enthalten ; Für die Installation kann der Rat einer qualifizierten Person erforderlich sein.
- Entsorgen Sie am Ende des Lebenszyklus keine LED-Leuchten.

Folgen Sie den Anweisungen auf www.recylum.fr

1. Installationsanleitung

Lesen sie bitte alle anweisungen sorgfältig durch, bevor sie das produkt verwenden.
Warnung - um das risiko eines ziehens, elektrischen schlages oder einer verletzung von Personen oder Eigentum zu verringern, befolgen Sie bitte die folgenden Richtlinien zur sicheren Verwendung und Installation.
Aufnahme der Ausrüstung und Installation der Ausrüstung während der Wartung der Maschine. In diesem Fall das komplette Produkt des Einkaufsortes zur Überprüfung, Reparatur oder zum Austausch.
Überschreiten Sie nicht die maximale Wattzahl.
Mindestabstand von beleuchteten Objekten (Meter). - - - -0.5mm
Wichtiger Hinweis: Dieses Produkt ist nur für dieses Produkt geeignet.
Bevor Sie versuchen, dieses Gerät zu installieren, stellen Sie sicher, dass Sie mit Ihrer eigenen Sicherheit verbunden sind.

2. Montageanleitung

Befolgen Sie die Zeichenanweisungen sorgfältig
Installateure werden daran erinnert, alle Werksanschlüsse zu überprüfen, um sicherzustellen, dass sie sich während des Transports nicht gelöst haben.
- Schrauben Sie die Schrauben der Abdeckung ab.
- Setzen Sie die Lampe in die Steckdose.
- Die Ersatzlampe muss vom gleichen Typ, Spannung und Leistung wie auf dem Etikett angegeben sein.
- Tauschen Sie die Abdeckung aus.
- Schieben Sie das Lattenlicht fest auf den Boden, wo Sie es wollen.

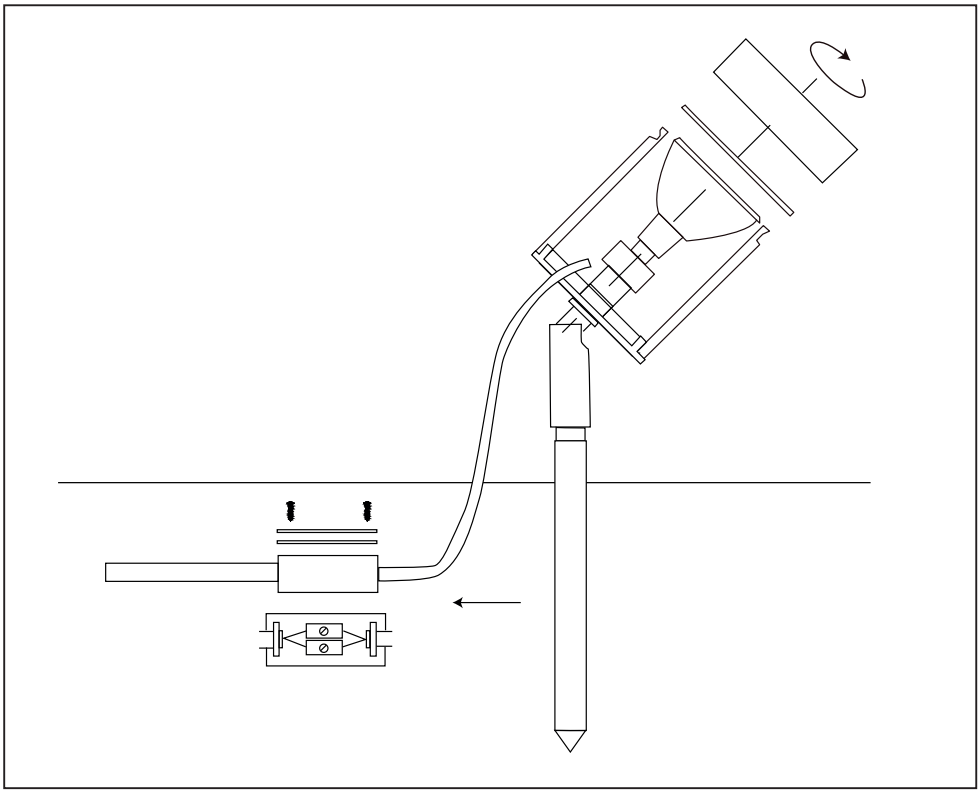

960°

Customers service
MIIDEX FRANCE
1 rue Isaac Newton
31830 Plaisance Du Touch
FRANCE
www.miidex.com

Ce produit est garanti contre tout défaut de fabrication pendant une durée de 2 ans / This product is guaranteed against any manufacturing defect during a duration of 2 years
Este producto es garantizado contra todo defecto de fabricación durante una duración de 2 años / Questo prodotto è garantito contro ogni difetto di fabbricazione durante una durata di 2 anni
Dieses Produkt ist gegen jeden Fabrikationsfehler während einer Dauer von 2 Jahren garantiert