FICHE TECHNIQUE

APPLIQUE MURALE LED SOLAIRE - BLANC + DÉTECTEUR 3.2W - 440 LM - 4000°K

REF : 70474

IP65 60° IK09

Ref. 70474

Produit : Applique Murale LED solaire
Finition extérieure : Blanc
Lumens : 440
Puissance absorbée : 3.2W
Puissance restituée : ≈30W
Température couleur : 4000°K
Dimmable : Non
EN 62 471 : Groupe 0
Taille (L x l x H) : 140 x 109 x 212 mm
Emballage : Boite
EAN : 3701124409041

Dimensions

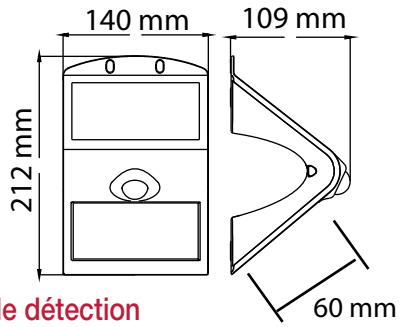

Paramètres Optiques

Efficacité Lumineuse : > 90%
Index Rendu Couleur (IRC) : > 80
Lumens / watt : 137.5 Lm/w

Paramètres Electriques

Classe énergétique : A+
Voltage : pile rechargeable et remplacable 3.7V
Puissance à l'allumage : > 95%
Température et humidité de travail :
-15 °C- +45 °C/10%-70%
Allumage : Immédiat
Angle : 60°
Matériaux utilisés : PC
Durée de vie théorique de la LED : 35,000 Heures
ON / OFF > 100 000
Indice de protection IP : IP65
Poids Net : 0,457 Kg

Paramètres de détection

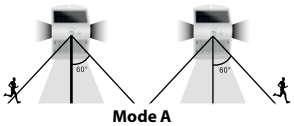

Mode A

Mode A :
S'allume automatiquement au crépuscule et reste allumé à 20%, jusqu'à 5h après qu'il se soit éteint.

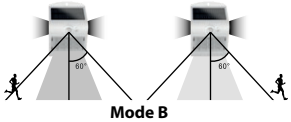

Mode B

Mode B :
S'allume après détection d'une distance de 6 mètres max à pleine intensité, si il n'y a pas de mouvement détecté l'intensité diminue jusqu'à une faible intensité en 10 secondes *(Lumière-avant éteinte et arrière allumée)*.

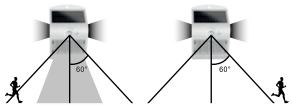

Mode C

Mode C :
S'allume après détection de mouvement d'une distance de 6 mètres max à pleine intensité, et s'éteind si aucun mouvement n'est détecté pendant 30 secondes.

Les produits présentés dans les documents, offres commerciales, catalogues ou fiches techniques sont soumis à modification sans préavis.
Les caractéristiques ne deviennent contractuelles qu'après accord écrit de la direction de MIIDEX.

MIIDEX 1 rue Isaac Newton 31830 Plaisance du Touch - Tél : 05 61 400 100 - Fax : 05 61 99 38 43 - Mail : contact@miidex.com - www.miidex.com