70655 | Paulmann Notice

Plafonnier Lunar LED - Chrome mat - 17W - 3000K - Rond - IP44 - Avec ampoule

Réf 70655

32.46€TTC*

Voir le produit : https://www.domomat.com/26301-plafonnier-lunar-led-chrome-mat-17w-3000k-rond-ip44-avec-ampoule-paulmann-70655.html

Le produit Plafonnier Lunar LED - Chrome mat - 17W - 3000K - Rond - IP44 - Avec ampoule
est en vente chez Domomat !

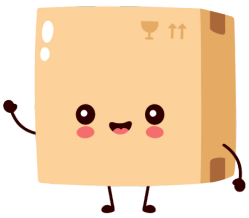

Paulmann

Safety Instructions

1, 2, 3, 4, 5, 6, 7, 8, 12, 15, 16, 17, 18, 19, 20, 24, 28, 33, 34

Info Hotline

+49 (0) 5041 998 389
Mon. - Do. 7⁰⁰- 20⁰⁰
Fr. 7⁰⁰- 17⁰⁰

Paulmann Licht GmbH
Quezinger Feld 2
31832 Springe
Germany

www.paulmann.com

Art.-Nr: 706.41/42/43/44/45 /46/47/48/49/50 /51 /52/53/54/55/56

(+MA326) PIL 01/17

CE

706.41_42_43
706.53_54_55_56

1x 1x

706.44_45_46_47_48
706.49_50_51_52

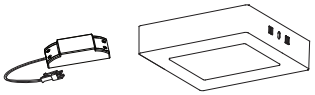

1x 1x

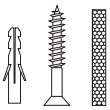

Incl.

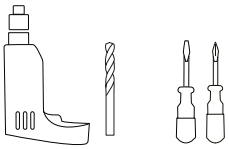

A

Safety Instructions Nr.3,4,5,6,7,8 off

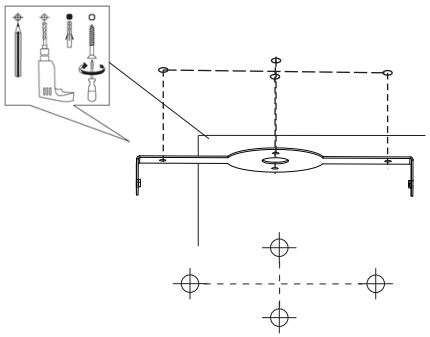

70641/42/43/44/45/46/48/49/50/51/53/54

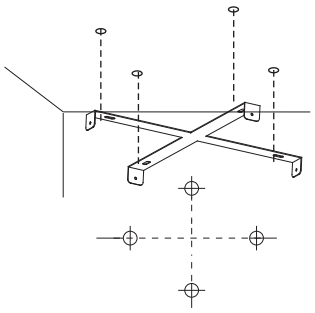

70647/51/52/56

B

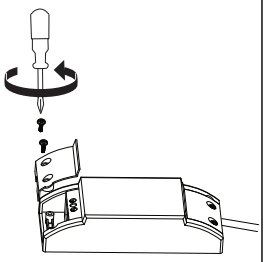

C

Nr.3, 4, 5, 6 off

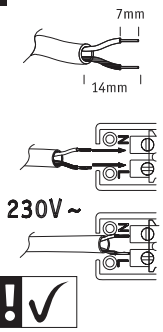

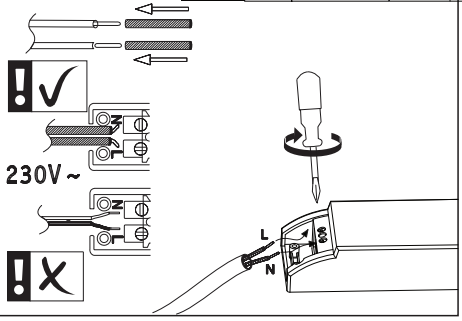

D

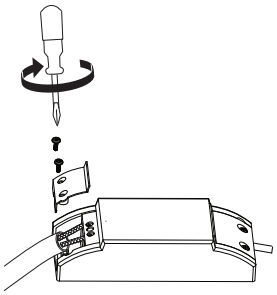

E

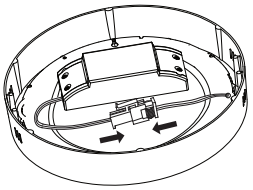

Nr.3, 4, 5, 6 off

F

Nr.3, 4, 5, 6 off

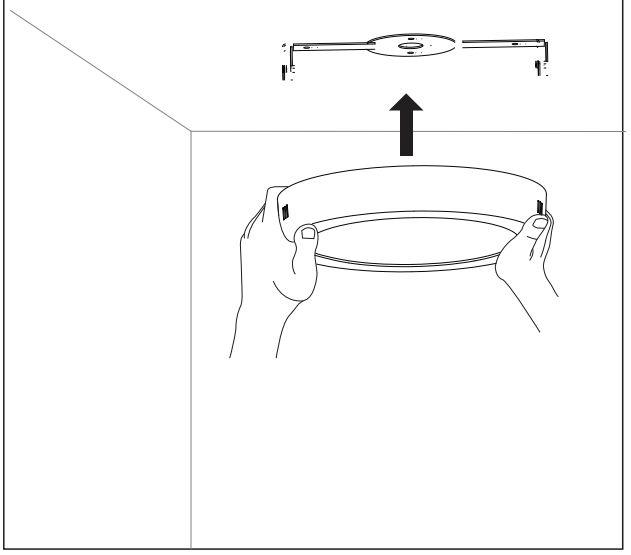

G

Nr.3, 4, 5, 6 off

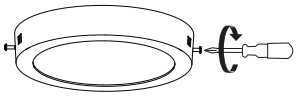

H
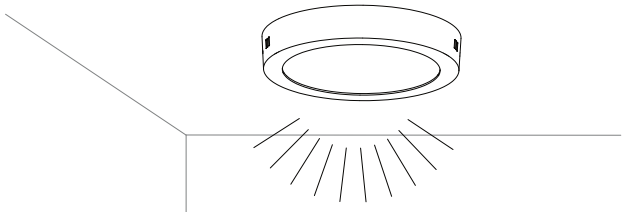
on