71243000 | Hansgrohe

Mélangeur bain-douche Logis Hansgrohe - Tête céramique - avec silencieux - Chrome

Réf 71243000

148.94€TTC*

Voir le produit :
https://www.domomat.com/60579-melangeur-bain-douche-logis-hansgrohe-tete-ceramique-avec-silencieux-chrome-hansgrohe-71243000.html

Le produit Mélangeur bain-douche Logis Hansgrohe - Tête céramique - avec silencieux - Chrome
est en vente chez Domomat !

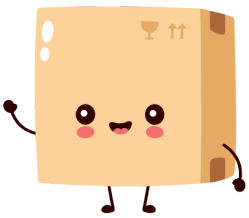

* : Prix sur le site Domomat.com au 12/10/2024. Le prix est susceptible d'être modifié.

Logis
Mélangeur bain/douche
Surfaces: **chromé** Numéro d'article: **71243000**

Description

Caractéristiques

- type de raccordement: raccords S
- entraxe: 150 mm ± 12 mm
- débit du bec déverseur sous 3 bars: 26 l/min
- débit de la douchette sous 3 bars: 17 l/min
- mécanismes céramiques chaud/froid 90°
- inverseur avec réinitialisation automatique
- clapet anti-retour intégré
- avec silencieux
- Convient au chauffe-eau instantané
- ACS 16 ACC NY 186, valide jusqu'au 03.06.2021

Détails de l'article

EAN	4011097768243

Technologie

Air Power

Certificats

ATTESTATION A.C.S. DE CONFORMITÉ SANITAIRE

Photo du produit

Plan géométral

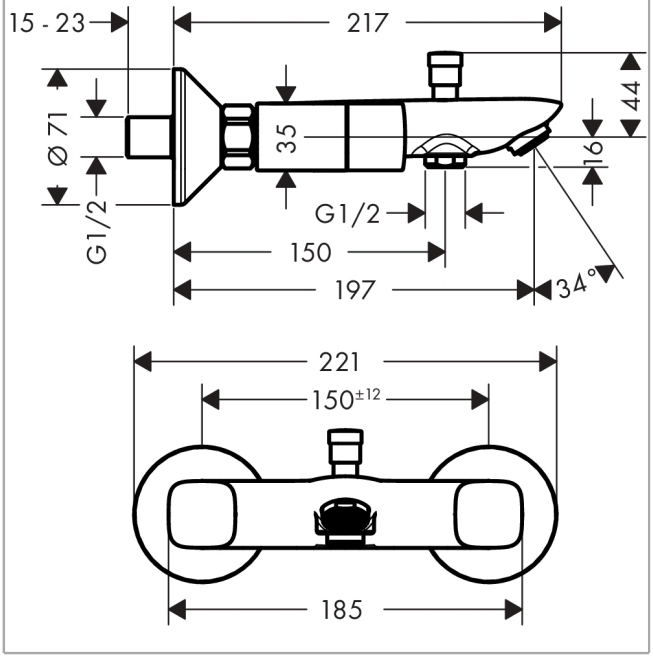

Schéma d'écoulement

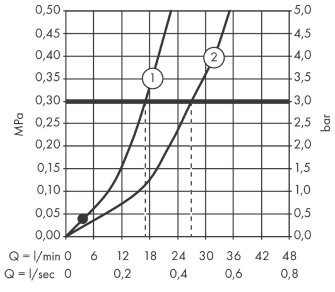

① Sortie de douche avec une résistance de 1 B
② Bec déverseur

Logis
Mélangeur bain/douche
Surfaces: **chromé** Numéro d'article: **71243000**

Vue éclatée

Année de construction: **>01/15**

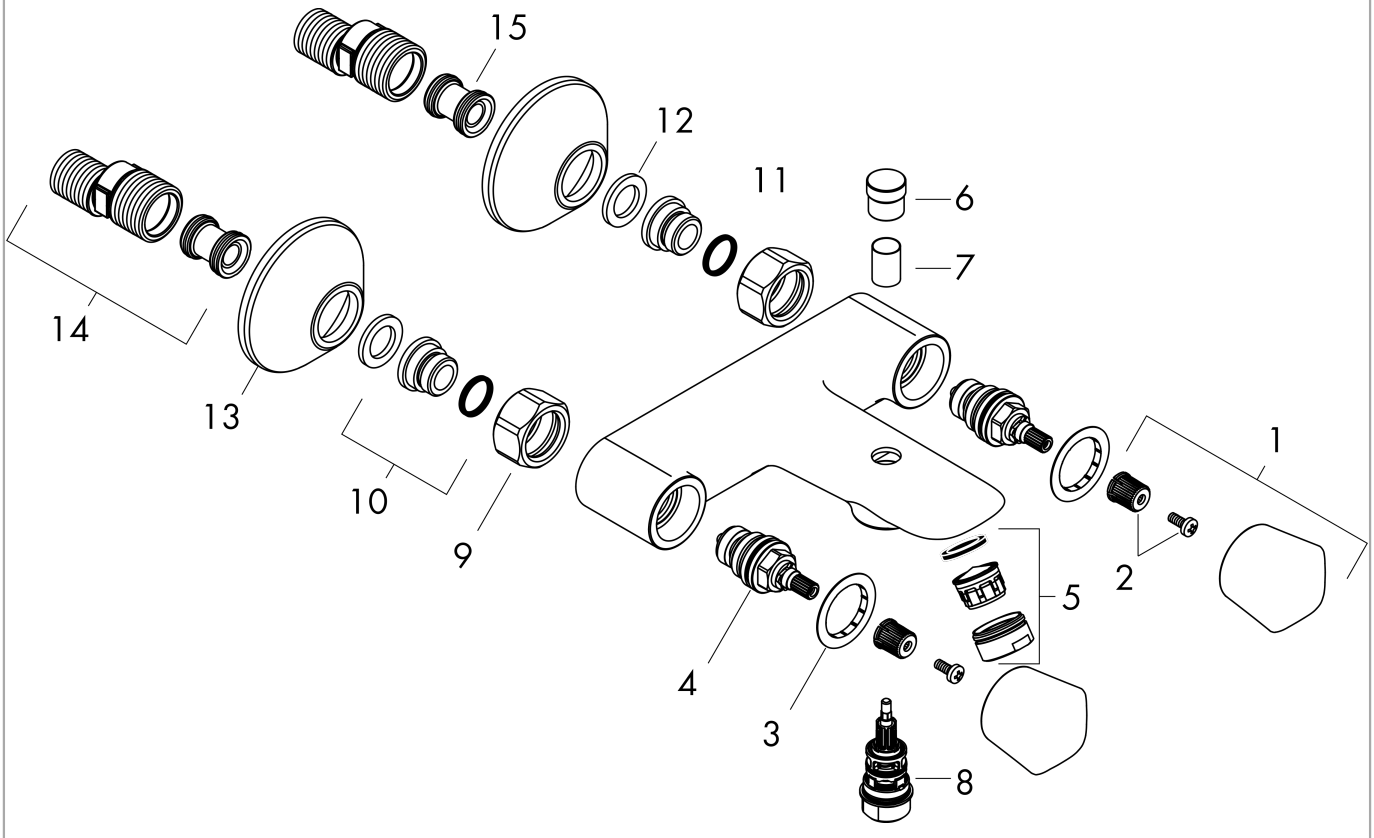

Logis
Mélangeur bain/douche
Surfaces: **chromé** Numéro d'article: **71243000**

Liste des pièces détachées

Année de construction: **>01/15**

Pos.	Description	Numéro d'article	GP	UE
1	poignée	92536000	-	1
2	entraineur + vis	98932000	-	1
3	set des bagues couleur eau chaude/froide	96299000	-	1
4	mécanisme d'arrêt fermer à droite	94009000	-	1
5	mousseur M24x1 (30 l/min)	92360000	-	1
6	bouton d'inverseur	97981000	-	1
7	douille	97979000	-	1
8	inverseur	97978000	-	1
9	set des écrou à six pans	96157000	-	1
10	raccord	97220000	-	1
11	joint torique 15x2	98163000	-	1
12	filtre	96922000	-	1
13	rosace Ø 70 mm	94135000	-	1
14	set des raccord-S (±12 mm)	94140000	-	1
15	amortisseur anti-coup de bélier	96429000	-	1
a	set des raccord-S (±32 mm)	98592000	-	1