FICHE TECHNIQUE

BANDEAU LED NU 24V - 5m - 7,2W/m - RGB

REF : 75151

CE | RoHS 2002/95/EC | EMC | 960° | 180° | Dimmable | IP20

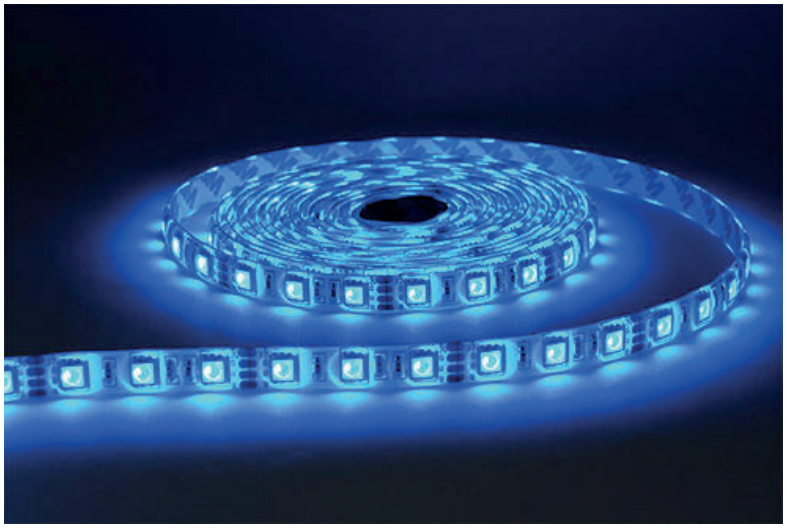

Ref. 75151

Type : 1 ligne - 30 LED/m
Puissance absorbée : 7,2W/m
Puissance globale : 36W
Gainage : Non
Température couleur : RGB
Lumens : /
EN 62 471 : Groupe 0
Longueur : Boucle maximum 5m
Largeur : 10mm
Emballage : Pochette
EAN : 3760173783151

Dimensions

Paramètres Optiques

Efficacité Lumineuse : > 90%
Index Rendu Couleur (IRC) : /
Lumens / watt : /

Paramètres Electriques

Classification énergétique : A+
Voltage : Input 24V DC
Puissance à l'allumage : > 95%
Température et humidité de travail : -15 °C- +45 °C/10%-70%**Allumage** : Immédiat
Angle : 180°
Matériaux utilisés : PCB
Durée de vie théorique de la LED : 30,000 Heures
ON/OFF > 100 000
Indice de protection IP : IP20 **Poids Net** : ≈0,076Kg

Connection : contrôleur RGBW

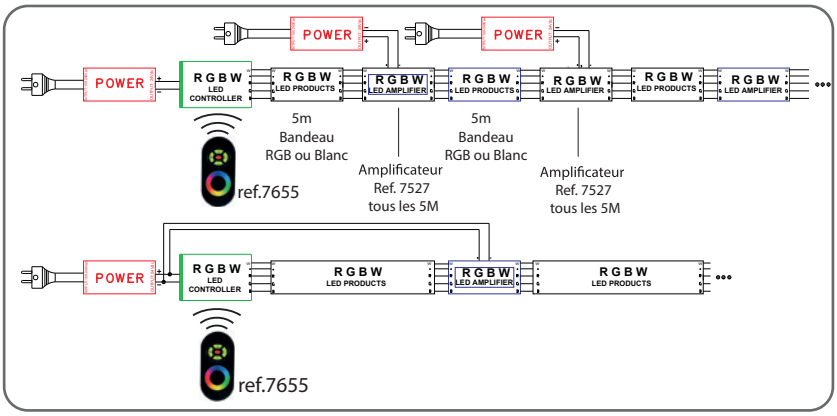

Connection : contrôleur RGBW + amplificateur

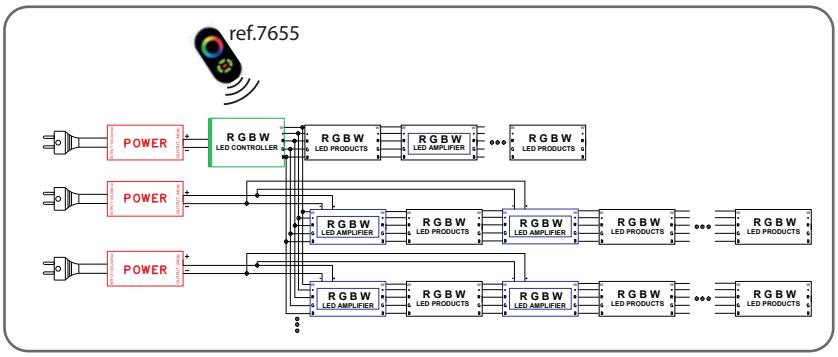

Les produits présentés dans les documents, offres commerciales, catalogues ou fiches techniques sont soumis à modification sans préavis.
Les caractéristiques ne deviennent contractuelles qu'après accord écrit de la direction de MIIDEX.

MIIDEX 2 rue Isaac Newton 31830 Plaisance du Touch - Tél : 05 61 400 100 - Fax : 05 61 99 38 43 - Mail : contact@miidex.com - www.miidex.com