FICHE TECHNIQUE

BANDEAU LED NU 24V - 5m
14,4W/m - RGB + White (6000K)

REF : 75168

CE | RoHS 2011/65/EU | EMC | 180° | Dimmable | IP20 | Groupe 0 EN 62 471

Ref. 75168

Type : 1 ligne - 60 LED/m (5050)
(= 30 LEDS blanches et 30 LEDS RGB /m)
Gainage : Non
Lumens : /
Puissance absorbée : 14,4W/m
Puissance globale : 72W
Température couleur : RGB + White (6000K)
EN 62 471 : Groupe 0
Longueur : Boucle maximum 5m
Largeur : 12 mm - Epaisseur : 2 mm
Sectionnable tous les : 165 mm
Emballage : Pochette
EAN : 3701124401489

Dimensions

Paramètres Optiques

Efficacité Lumineuse : > 90%
Index Rendu Couleur (IRC) : /
Lumens / watt : /

Paramètres Electriques

Classification énergétique : A+
Tension entrée : 24V DC
Puissance à l'allumage : > 95%
Température et humidité de travail :
-15 °C- +45 °C/10%-70%
Allumage : Immédiat
Angle : 180°
Matériaux utilisés : PCB
Durée de vie théorique de la LED :
30,000 Heures
ON/OFF > 100 000
Indice de protection IP : IP20
Poids Net : ≈0,112Kg

Connection : contrôleur RGBW

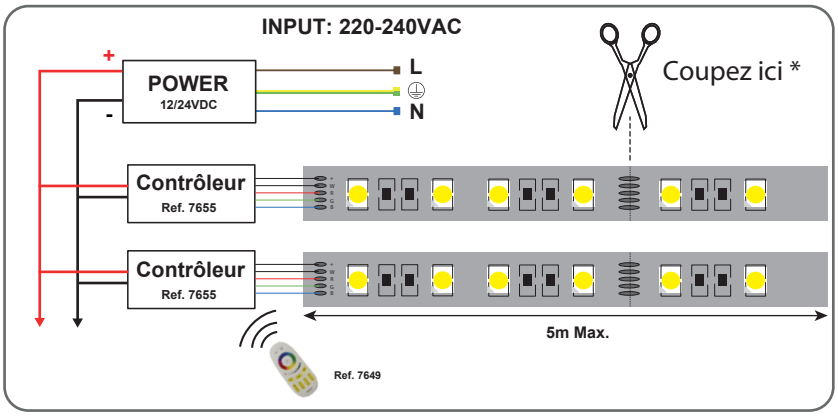

Options :

Connecteurs bandeaux LED :
ref.7525, ref.75251, ref.752431
ref.75279, ref.75283, ref.75287
Cavalier Silicone 12mm :
ref. 75263

Contrôleur 4 Zones :
ref. 7655
Télécommande RF :
ref.7649

Les normes internationales fixent la tolérance du flux lumineux et de la charge associée à ± 10 %. La température des couleurs est soumise à une tolérance pouvant aller jusqu'à +/-150° Kelvin par rapport à la valeur nominale

Les produits présentés dans les documents, offres commerciales, catalogues ou fiches techniques sont soumis à modification sans préavis.
Les caractéristiques ne deviennent contractuelles qu'après accord écrit de la direction de MIIDEX LIGHTING.

MIIDEX LIGHTING - 1 rue Isaac Newton 31830 Plaisance du Touch - Tél : 05 61 400 100 - Fax : 05 61 99 38 43 - Mail : contact@miidex.com - www.miidex.com