75763 | Vision-el fiche

Applique murale LED - Aluminium - 12W - 4000K - IP44 - Non dimmable - Avec ampoule

Réf 75763

48.82€TTC*

Voir le produit : https://www.domomat.com/37437-applique-murale-led-aluminium-12w-4000k-ip44-non-dimmable-avec-ampoule-vision-el-75763.html

Le produit Applique murale LED - Aluminium - 12W - 4000K - IP44 - Non dimmable - Avec ampoule
est en vente chez Domomat !

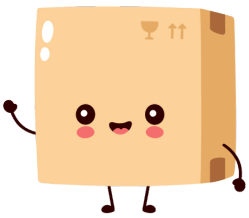

FICHE TECHNIQUE

APPLIQUE LED MIROIR SALLE DE BAIN 12W - 990 LM - 4000°K

REF: 75763

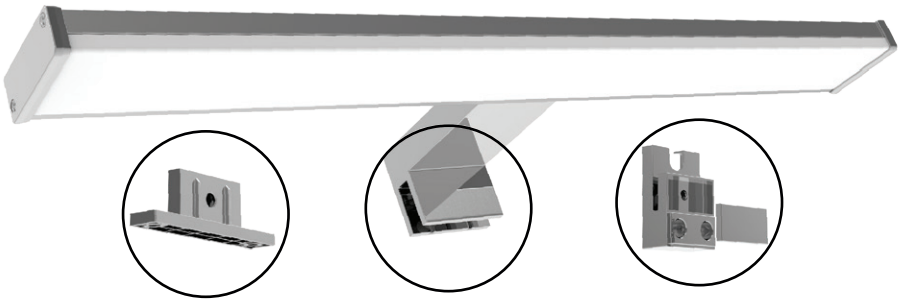

Vis de maintient et de blocage des modules de fixation.
Tourner la vis pour changer le module

Ref. 75763

Produit : Applique LED Miroir
Lumens : 990 lm
Finition : Alu
Puissance absorbée : 12W
Puissance restituée : ≈110W
Dimmable : Non
Température couleur : 4000°K
EN 62 471 : Groupe 0
Dimension (L): 600 mm
Fixation miroir : épaisseur miroir max 8mm
Emballage : Boite
EAN : 3701124417299

Paramètres Optiques

Efficacité Lumineuse : > 90%
Index Rendu Couleur (IRC) : > 80
Lumens / watt : ≈82,5 Lm/w

Paramètres Electriques

Classification énergétique : A+
Tension d'alimentation : 220-240V AC
Fréquence : 50/60Hz
Puissance à l'allumage : > 95%
Température et humidité de travail :
-15 °C- +45 °C/10%-70%
Allumage : Immédiat
Cos φ = 0,5
Angle : 110°
Matériaux utilisés : Aluminium + PC
Durée de vie théorique de la LED : 30,000 Heures
ON/OFF > 100 000
Indice de protection IP : IP44
Indice de protection IK : IK08
Poids Net : 0,272Kg

Fixation sur Meuble :

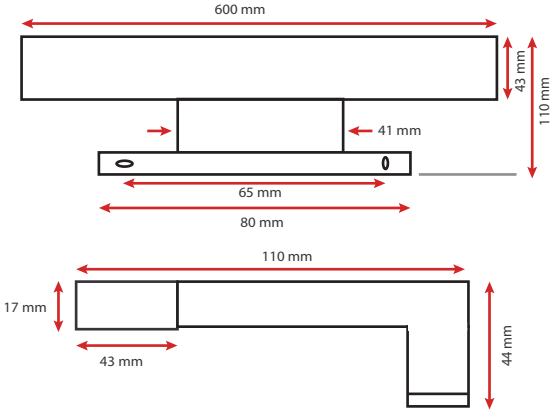

Fixation sur Mur :

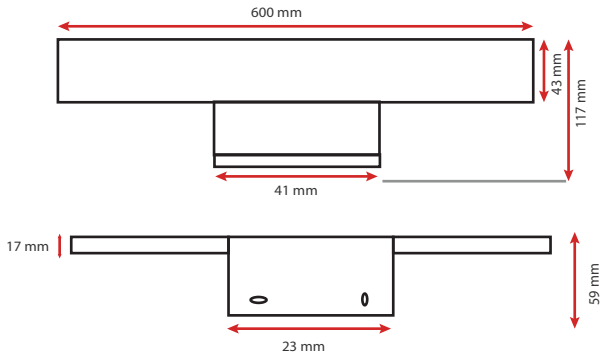

Les produits présentés dans les documents, offres commerciales, catalogues ou fiches techniques sont soumis à modification sans préavis.
Les caractéristiques ne deviennent contractuelles qu'après accord écrit de la direction de MIIDEX.

MIIDEX FRANCE - 1 rue Isaac Newton 31830 Plaisance du Touch - Tél : 05 61 400 100 - Fax : 05 61 99 38 43 - Mail : contact@miidex.com - www.miidex.com