7751B | Vision-El Fiche

Plafonnier LED - Blanc - 36W - 3000K - Avec ampoule

Réf 7751B

43.74€TTC*

Voir le produit : https://www.domomat.com/18662-plafonnier-led-blanc-36w-3000k-avec-ampoule-vision-el-7751b.html

Le produit Plafonnier LED - Blanc - 36W - 3000K - Avec ampoule est en vente chez Domomat !

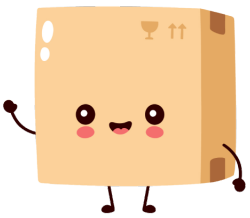

FICHE TECHNIQUE

PLAFONNIER LED 595x595mm - 38W - 3000°K

REF : 7751B

CE | RoHS 2002/95/EC | EMC | 960° | 160° | Dimmable | IP44 | IK06 | UGR <19

Dalle aux normes alimentaires - Pas de bris de verre

Ref.7751B

Produit : Plafonnier Led

+ alimentation électronique CL2

Finition : Blanc

Puissance absorbée : 38W

Puissance restituée : ≈340W

Dimmable : Non

Température couleur : 3000°K

Lumens : 3400

UV : pas d'émission d'UV

Infrarouge : pas d'émission d'Infrarouge

EN 62 471 : Groupe 0

UGR<19 en condition normale dont plafond > 2.50 m

Taille (L x H x P) : 595 x 595 x 25 mm

Emballage : Boite

EAN : 3760173774180

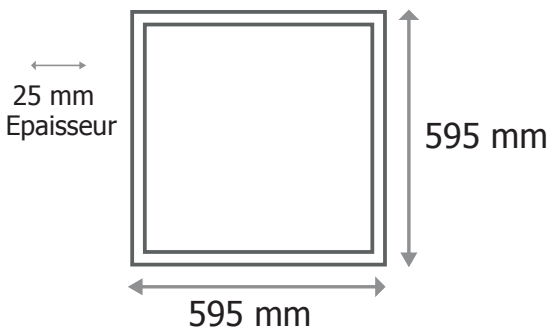

Paramètres Optiques

Efficacité Lumineuse : > 90%

Index Rendu Couleur (IRC) : > 80

Lumens / watt : ≈89,47 Lm/w

Paramètres Electriques

Classifivation énergétique : A+

Voltage : 220-240V AC

Fréquence : 50~60Hz

Puissance à l'allumage : > 95%

Température et humidité de travail :

-10 °C- +40 °C/10%-70%

Allumage : Immédiat

Angle : 160°

Matériaux utilisés : Aluminium + PC

Durée de vie théorique de la LED : 30,000 Heures

ON/OFF > 100 000

Indice de protection IP : IP44

Indice de protection IK : IK06

Poids Net : ≈2,30 Kg

Alimentation Classe 2

Paramètres Driver

Input : 200-240V~ / 220mA 50/60Hz

Output : CC900mA / 55VDC max

PF : 0.9

ta : 40°C

tc : 80°C

Options

kit de suspension (réf.73995)

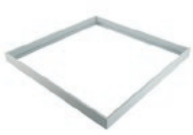

kit en saillie (réf.73981)

Les produits présentés dans les documents, offres commerciales, catalogues ou fiches techniques sont soumis à modification sans préavis.
Les caractéristiques ne deviennent contractuelles qu'après accord écrit de la direction de MIIDEX.

MIIDEX 2 rue Isaac Newton 31830 Plaisance du Touch - Tél : 05 61 400 100 - Fax : 05 61 99 38 43 - Mail : contact@miidex.com - www.miidex.com