Fiche - 7789 - Miidex

Plafonnier LED 18W - 3000K avec détecteur de présence - Blanc

Réf 7789

52.81€TTC*

Voir le produit :
https://www.domomat.com/18629-plafonnier-led-18w-3000k-avec-detecteur-de-presence-blanc--vision-el-7789.html

Le produit Plafonnier LED 18W - 3000K avec détecteur de présence - Blanc est en vente chez Domomat !

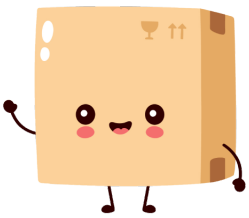

* : Prix sur le site Domomat.com au 12/10/2024. Le prix est susceptible d'être modifié.

FICHE TECHNIQUE

MIIDEX LIGHTING

RONDO

PLAFONNIER LED Ø296 mm + DÉTECTEUR
18W - 1530 LM - 3000K

CE | RoHS 2011/65/EU | EMC | 120° | Dimmable | IP65 | IK10

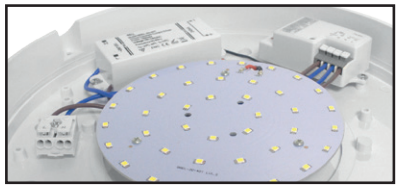

Connecteur rapide double entrée

Ref. 7789

Produit : Plafonnier + détecteur de mouvement R-F

Lumens : 1530 Lm

Puissance absorbée : 18W

Puissance restituée : ≈160W

Température couleur : 3000K

Dimmable : Non

Dimensions (Ø) : Ø296 mm

Emballage : Boite

EAN : 3760173773138

Fixation : En saillie

Distance minimum entre 2 luminaires : **4m**

Distance de détection: 10m Max.

Paramètres Optiques

Efficacité Lumineuse : > 90%

Index Rendu Couleur (IRC) : > 80

Lumens / watt : ≈85 Lm/w

Paramètres Electriques

Classification énergétique : A+

Tension entrée : 200-240V AC

Fréquence : 50~60Hz

Facteur de puissance : >0.85

Puissance à l'allumage : > 95%

Température et humidité de travail :

-20 °C- +45 °C/10%-70%

Allumage : Immédiat

Angle : 120°

Matériaux utilisés : PC + Alu

Durée de vie théorique de la LED : 30,000 Heures

ON/OFF > 100 000

Indice de protection IK : IK10

Indice de protection IP : IP65

Poids Net : 0.667 Kg

Détecteur mouvement radio fréquence, haute fréquence

Alimentation incluse Cl2

Vis anti-vandale

Dimensions

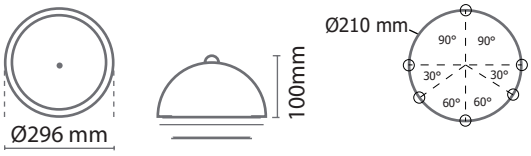

Le logiciel du détecteur ouvre ou ferme l'alimentation du produit au passage à zéro pour assurer une optimisation de la durée de vie du produit.

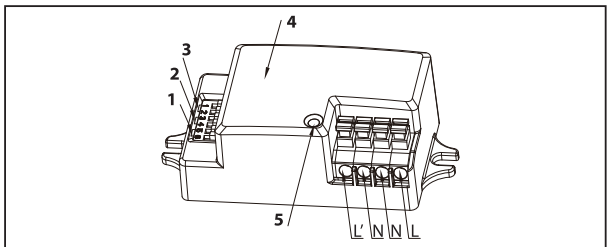

1. Seuil Lumières du Jour : 2 - 50 Lux, désactivé
2. Délai : 5s - 15 min
3. Zone de détection : Max 10 m : 10% - 100 %
4. Module antenne
5. Détecteur lumière du jour

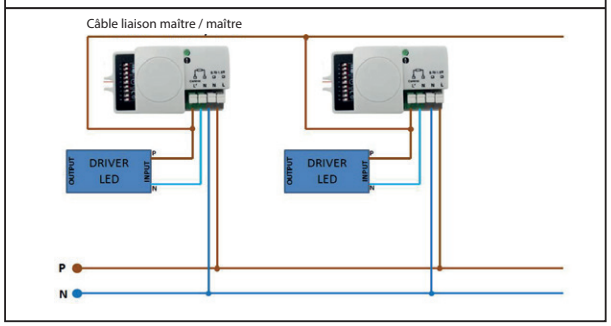

Les normes internationales fixent la tolérance du flux lumineux et de la charge associée à ± 10 %. La température des couleurs est soumise à une tolérance pouvant aller jusqu'à +/-150° Kelvin par rapport à la valeur nominale

Les produits présentés dans les documents, offres commerciales, catalogues ou fiches techniques sont soumis à modification sans préavis.

Les caractéristiques ne deviennent contractuelles qu'après accord écrit de la direction de MIIDEX LIGHTING.

MIIDEX LIGHTING - 1-2 rue Isaac Newton 31830 Plaisance du Touch - Tél : 05 61 400 100 - Mail : contact@miidex.com - www.miidex.com