FICHE TECHNIQUE

PLAFONNIER LED Ø296 mm + DETECTEUR HF 18W - 1450 LM - 4500°K

REF : 77900

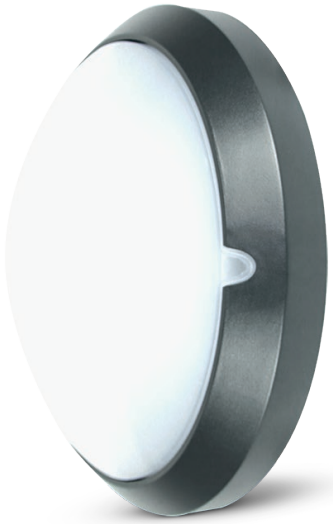

Ref. 77900

Produit : Plafonnier + détecteur de mouvement
Finition extérieure : Gris anthracite
Lumens : 1450
Puissance absorbée : 18W
Puissance restituée : ≈160W
Température couleur : 4500°K
Dimmable : Non
Taille : Ø296 mm
Fixation : En saillie
Type de pose : Plafonnier ou applique
EN 62 471 : Groupe 0
Emballage : Boite
EAN : 3701124409898
Distance minimum entre 2 luminaires : **4m**

Paramètres Optiques

Efficacité Lumineuse : > 90%
Index Rendu Couleur (IRC) : > 80
Lumens / watt : ≈80,55 Lm/w

Paramètres Electriques

Classification énergétique : A+
Driver : Input AC220-240V
Fréquence : 50~60Hz
COS Phi > 0,9
Puissance à l'allumage : > 95%
Température et humidité de travail :
-20 °C- +45 °C/10%-70%
Allumage : Immédiat
Angle : 160°
Matériaux utilisés : PC + Alu
Durée de vie théorique de la LED : 30,000 Heures
ON/OFF > 100 000
Indice de protection IK : IK10
Indice de protection IP : IP65
Poids Net : 0.663 Kg

Détecteur mouvement radio fréquence, haute fréquence
Vis anti-vandale

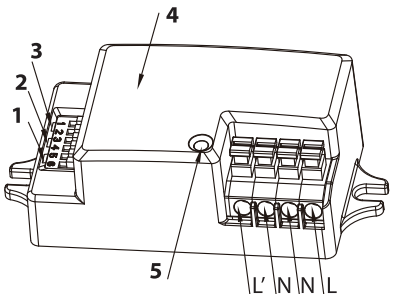

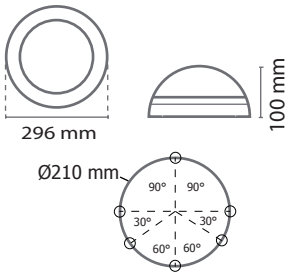

1. Seuil Lumières du Jour (desactivé / 2 lux)
2. Délai (5s - 15min)
3. Zone de détection (100% - 10%)
4. Module antenne
5. Détecteur lumière du jour

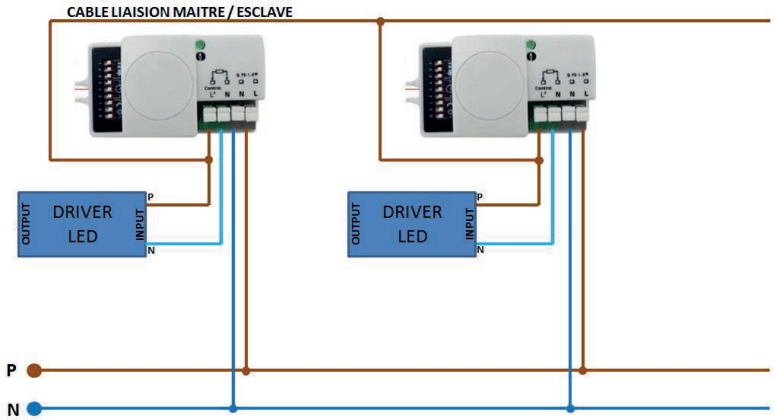

Les produits présentés dans les documents, offres commerciales, catalogues ou fiches techniques sont soumis à modification sans préavis.
Les caractéristiques ne deviennent contractuelles qu'après accord écrit de la direction de MIIDEX.

MIIDEX FRANCE - 1 rue Isaac Newton 31830 Plaisance du Touch - Tél : 05 61 400 100 - Fax : 05 61 99 38 43 - Mail : contact@miidex.com - www.miidex.com