78974XX Zeparo IMI

Séparateur de particules de boues - IMI

Réf 7897425 **131.64€TTC***

https://www.domomat.com/24925-separateur-de-particules-de-boues-imi-imi-hydronic-engineering-7897425.html

Séparateurs de particules de boues et de magnétite - ZCD32 - 1”1/4 FF

Réf 7897432 **187.92€TTC***

https://www.domomat.com/24934-separateurs-de-particules-de-boues-et-de-magnetite-zcd32-114-ff-imi-hydronic-engineering-7897432.html

---

Retrouvez tous les produits de la catégorie
Purge d'air et séparateurs de boues IMI Hydronic Engineering
chez Domomat !

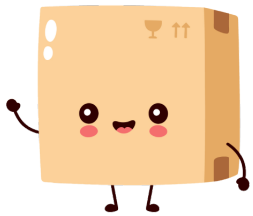

* : Prix sur le site Domomat.com au 12/10/2024. Le prix est susceptible d'être modifié.

WZMOIN0010
01.2016

IMI PNEUMATEX

Zeparo ZCDM (Set)

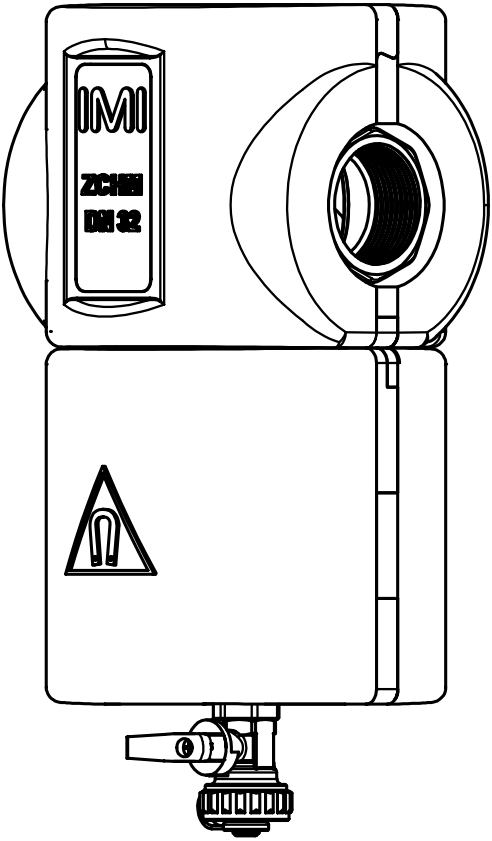

IMI Hydronic Engineering

1

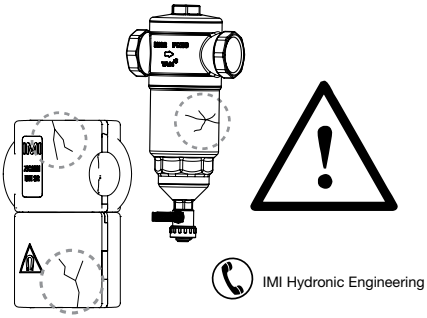

2

Max: 110 °C.
Min: 6-8 °C

PS: 0 - 10 bar

Max. 50%

3

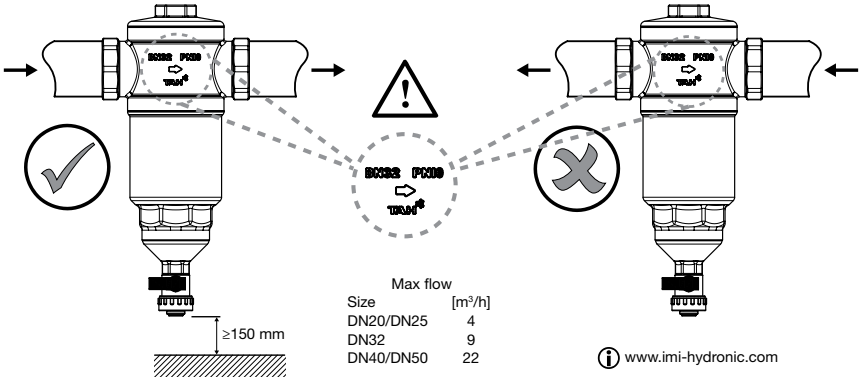

Max flow

Size	[m³/h]
DN20/DN25	4
DN32	9
DN40/DN50	22

www.imi-hydronic.com

4

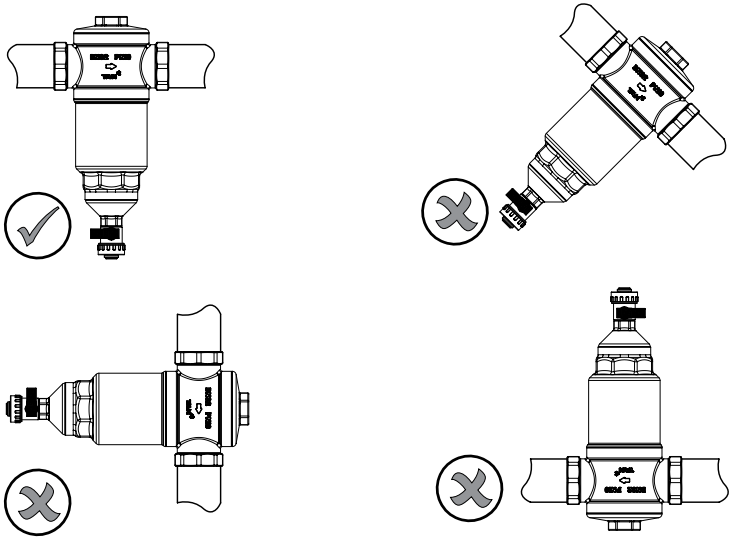

5

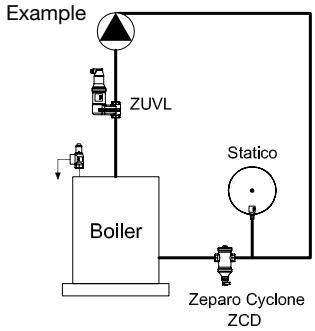

6

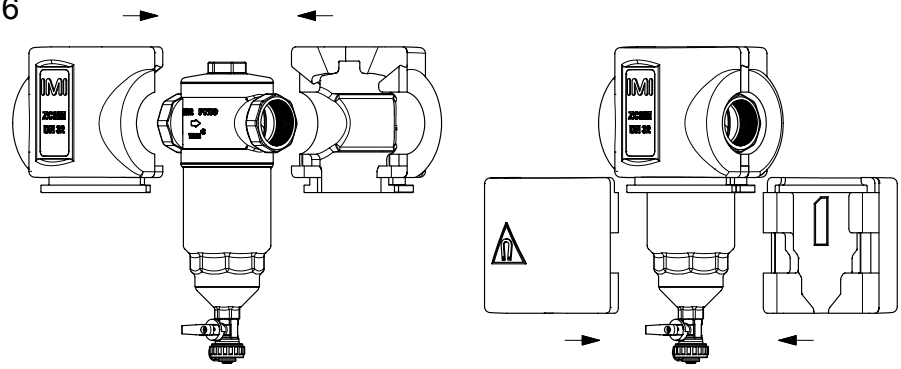

7

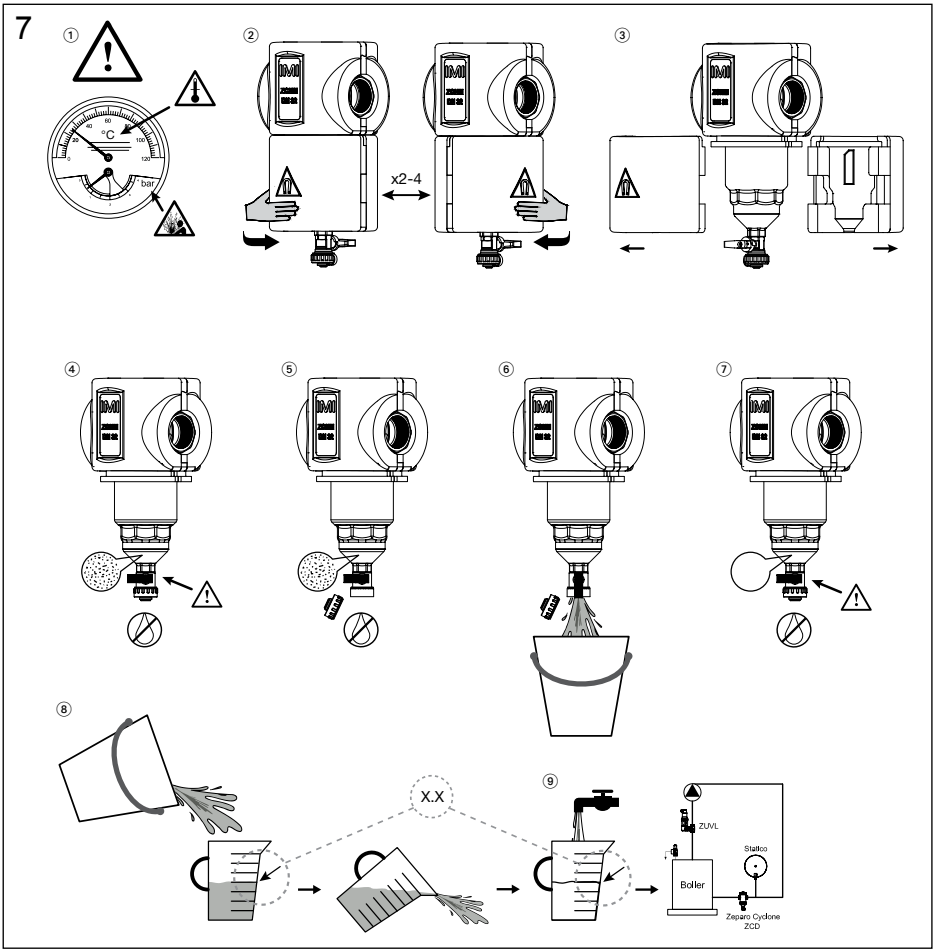

8

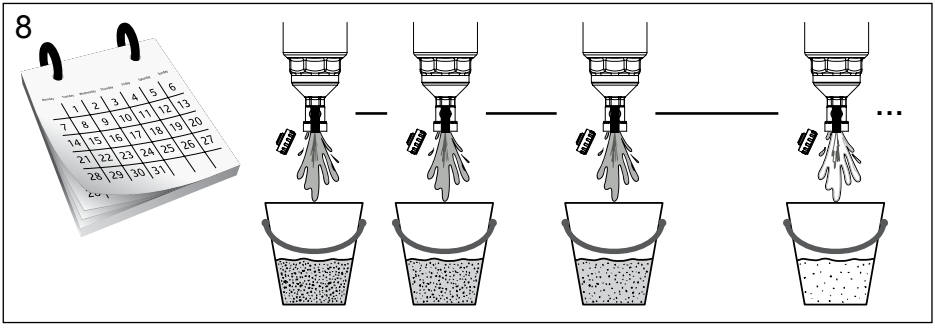

www.imi-hydronic.com

We reserve the right to introduce technical alterations without previous notice.

IMI Hydronic Engineering

IMI Hydronic Engineering AG • Mühlerainstrasse 26 • CH-4414 Füllinsdorf • Tel. +41 (0)61 906 26 26
www.imi-hydronic.com