CorePro LEDspot MV

CorePro LEDspotMV 4.5-50W GU10 830 36D

Les LEDspots CorePro conviennent idéalement à l'éclairage par spots et produisent une lumière chaude qui n'est pas sans rappeler l'halogène. Ils sont compatibles avec la plupart des luminaires existants avec un support GU10 ou E14 et sont conçus comme un remplacement des spots halogènes ou incandescents. Les lampes LEDlamps permettent de réaliser d'impressionnantes économies d'énergie et de réduire les coûts de maintenance.

Données du produit

- Caractéristiques Générales

Culot	GU10
Ampoule	PAR16 [PAR 2inch]
Durée de vie (heures)	15000 hr
Durée de vie	15000 hr

- Caractéritiques techn. de lumière

Code couleur	830
Designation couleur	White
Angle d' ouverture	36 D
Description du faisceau	36D [Faisceau semi-intensif]
Température de couleur	3000 K
Flux lumineux	380 Lm
Intensité lumineuse	950 cd
Indice de rendu des couleurs	80
Efficacité lumineuse	84.44 Lm/W
Température de couleur	3000 K [CCT 3000K]
Flux lumineux nominal	380 Lm
Fin de vie nominale	70 %
Nombre d'ellipses	6 [ellipses]
Faisceau	36 D
Flux dans un cône de 90°	345 Lm

- Caractéristiques électriques

Puissance en Watts	4.5 W
Tension	220-240 V
Fréquence	50 Hz
Facteur de puissance	0.4 -
Intensité lampe mA	45 mA
Gradable	Non
Equivalent puissance	50 W
Puissance nominale	4.5 W
Temps d'allumage	0.5 (max) s
Temps d'atteinte de 60% du flu	Allumage instantanné
Adapté pour éclairage d'accent	oui

- Caractéristiques de température

Tc max	75 C

- Caractéristiques environnementales

Label Efficacité Energique EEL	A+
Consommation kWh/1000h	5 kWh

- Conditions de mesure

Cycle allumage extinction	50000X

- Dimensions en mm.

Longueur totale C	55 mm
Diamètre D	50 mm

- Données produit

Code commercial	799221 00
Code produit EOC	871829179922100
Nom produit	CorePro LEDspotMV 4.5-50W GU10 830 36D

PHILIPS

CorePro LEDspot MV

Désignation	CorePro LEDspotMV 4.5-50W GU10 830 36D	Code barre produit	8718291799221
Pièces par pack	1	Code barre carton regroup.	8718291799238
Config. Emballage	10	Code usine	929001122302
Packs par carton	10	Poids net unitaire	0.038 kg

Schéma dimensionnel

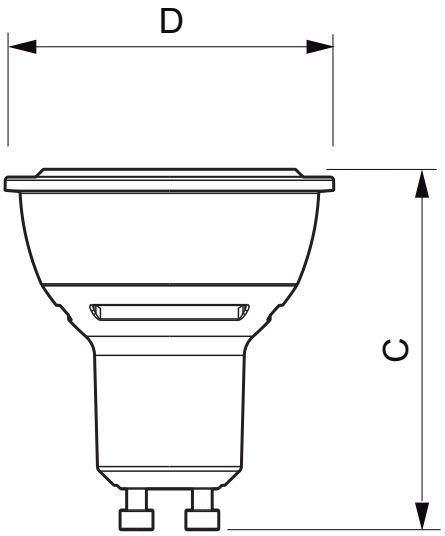

CorePro LEDspotMV 4.5-50W GU10 830 36D

Product	C (Norm)	C1 (Max)	D (Norm)	D1 (Norm)
LED 4.5-50W GU10 830 36D	55	-	50	-

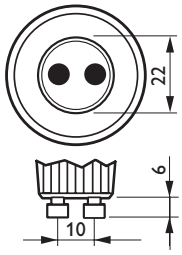

GU10

Données photométriques

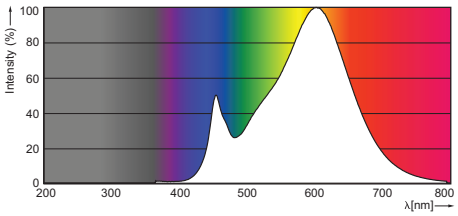

PAR16 /830 3000 K 36D

© 2015 Koninklijke Philips N.V. (Royal Philips)
Tous droits réservés.

Les données sont sujettes à changement sans préavis. Les noms et marques sont la propriété de Koninklijke Philips N.V. (Royal Philips) ou de leurs ayants droits respectifs.

www.philips.com/lighting

2015, juillet 3
Les données sont sujettes à changement