FICHE TECHNIQUE

LAMPE UFO LED - 230V
120W - 13200 LM - 4000°K - IP65

REF : 800588

Ref. 800588

Produit : Projecteur intérieur LED

Lumens : 13200 Lm

Puissance absorbée : 120W

Puissance restituée : ≈1080W

Dimmable : Non

Température couleur : 4000°K

EN 62 471 : Groupe 0

Dimensions (Ø x H) : Ø310 x 175 mm

Longueur câble : 80 cm : 3G 1.0 mm²

Emballage : Boite

EAN : 3701124408334

Paramètres Optiques

Efficacité Lumineuse : > 90%

Index Rendu Couleur (IRC) : > 80

Lumens / watt : 110 Lm/w

Paramètres Electriques

Classification énergétique : A+

Tension entrée : 200-240V AC

Fréquence : 50~60Hz

Puissance à l'allumage : > 95%

Température et humidité de travail :

-15 °C- +45 °C

Courant nominal : 0.53A

Courant d'appel moyen : 5 A

Courant d'appel max : 40.4 A

Allumage : Immédiat

Facteur de puissance > 0.97

Angle : 115°

Matériaux utilisés : Fer + Aluminium + PC

Durée de vie théorique de la LED : 30,000 Heures

ON/OFF > 100 000

Indice de protection IP : IP65

Indice de protection IK : IK08

Poids Net : ≈2.620 Kg

Dimensions

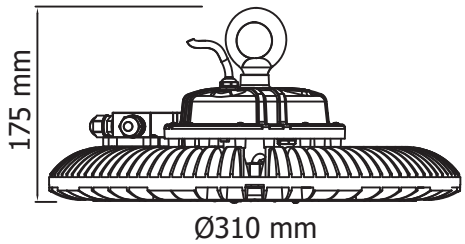

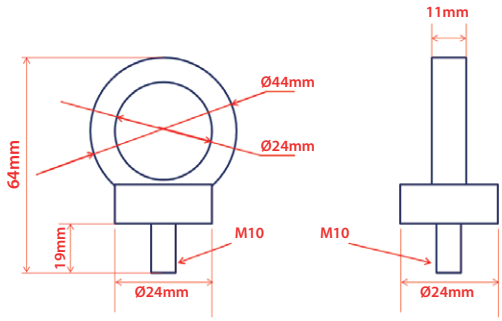

Option

Réflecteur 80194

Réflecteur 80197

Réflecteur 80200

Les normes internationales fixent la tolérance du flux lumineux et de la charge associée à ± 10 %. La température des couleurs est soumise à une tolérance pouvant aller jusqu'à +/-150° Kelvin par rapport à la valeur nominale

Les produits présentés dans les documents, offres commerciales, catalogues ou fiches techniques sont soumis à modification sans préavis.
Les caractéristiques ne deviennent contractuelles qu'après accord écrit de la direction de MIIDEX.

MIIDEX FRANCE - 1 rue Isaac Newton 31830 Plaisance du Touch - Tél : 05 61 400 100 - Fax : 05 61 99 38 43 - Mail : contact@miidex.com - www.miidex.com