8111757 | JVD FT

Sèche-mains automatique EXP'AIR - 800W - 75 dB - Alu poli

Réf 8111757

588.01€TTC*

Voir le produit :
https://www.domomat.com/44608-seche-mains-automatique-exp-air-800w-75-db-alu-poli-jvd-8111757.html

Le produit Sèche-mains automatique EXP'AIR - 800W - 75 dB - Alu poli est en vente chez Domomat !

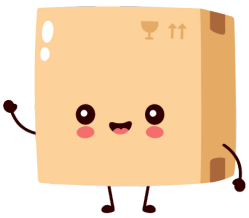

* : Prix sur le site Domomat.com au 12/10/2024. Le prix est susceptible d'être modifié.

8111757

EXP'AIR Alu

LES + PRODUITS

- 35 % plus économique que les modèles concurrents
- 50 % plus silencieux que les modèles concurrents
- 100 % adapté aux PMR et à la petite enfance

FLASHEZ-MOI POUR LIRE LA VIDÉO

RÉPARABLE 10 ANS

MADE IN FRANCE

Sèche-mains Exp'air Alu automatique à air pulsé. Anti-vandalisme avec capot en aluminium et adapté aux personnes à mobilité réduite. Equipé d'un bac récupérateur d'eau ou une solution d'évacuation directe. Garantie 3 ans.

8111757

EXP'AIR Alu

CARACTÉRISTIQUES

Matériau	Aluminium
Couleur	Chrome
Bac de récupération d'eau	Oui
Contenance du bac de récupération d'eau (mL)	0.6000
Évacuation directe	Oui
Temps de séchage (s)	10-15s
Niveau sonore (dB) (mesuré à 1m en face l'appareil)	75
Vitesse de sortie de l'air (m/s)	600
Débit d'air (m^3/h)	140
Température de sortie d'air (°C)	40
Sécurité en cas de dysfonctionnement	Oui
Filtre	Filtre en Cuivre
Anti-vandalisme	Oui
Traitement antibactérien	Oui
Eclairage de la zone de séchage	Oui

ÉLECTRICITÉ

Puissance en fonctionnement (W)	800
Alimentation	220-240V
Fréquence (Hz)	50
Puissance en veille (W)	30.0000
Type de détection	Capacitif
Vitesse de rotation du moteur (tr/min)	26500
Type de moteur	Brushed AC
Durée de vie du moteur (nombre de cycles)	350000

DIMENSIONS

Hauteur (mm)	430
Largeur (mm)	340
Profondeur produit (mm)	234
Poids (kg)	6.9400

DIMENSIONS COLIS

Hauteur (mm)	240
Largeur (mm)	360
Profondeur (mm)	490
Poids (kg)	8.0100

DESSIN TECHNIQUE

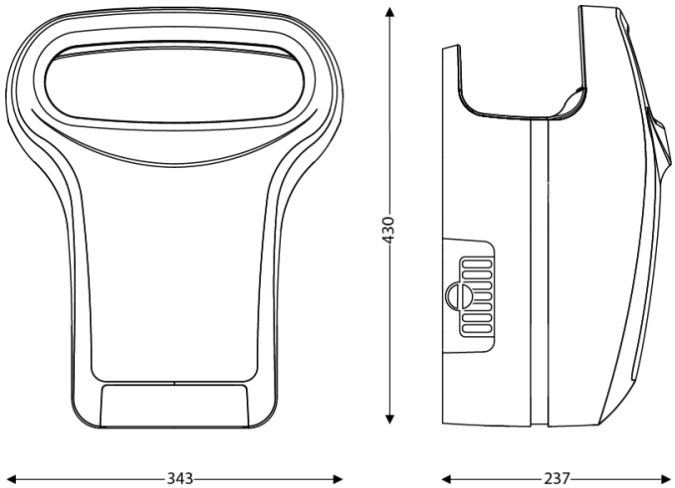

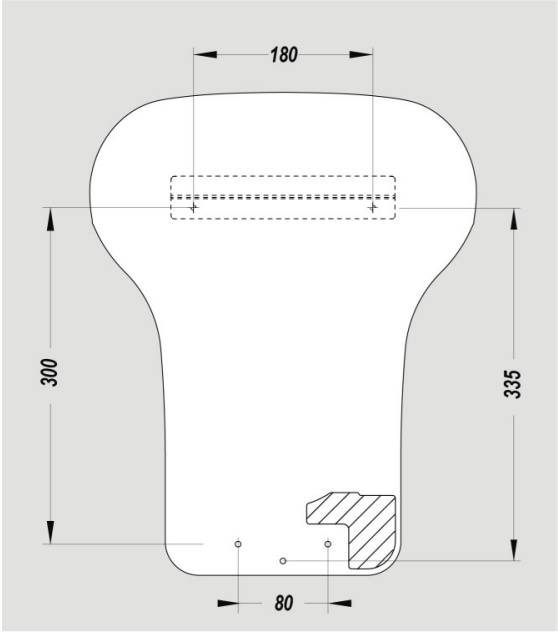

HAUTEURS D'INSTALLATION RECOMMANDÉES

- Hauteur d'installation Homme (cm) : 75
- Hauteur d'installation Femme (cm) : 65
- Hauteur d'installation Enfant (cm) : 55
- Hauteur d'installation PMR (cm) : 65