8111791 | JVD FT

Sèche-mains automatique COPT'AIR S - Chauffant - 1500W - 80 dB - Inox

Réf 8111791

515.50€TTC*

Voir le produit : https://www.domomat.com/44619-seche-mains-automatique-copt-air-s-chauffant-1500w-80-db-inox-jvd-8111791.html

Le produit Sèche-mains automatique COPT'AIR S - Chauffant - 1500W - 80 dB - Inox est en vente chez Domomat !

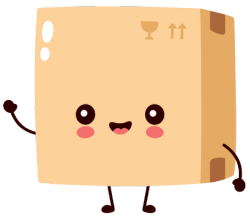

8111791

COPT'AIR chauffant inox

LES + PRODUITS

- Activation intelligente de la résistance chauffante
- Buse de sortie d'air tournante révolutionnaire et brevetée : au service d'une meilleure efficacité
- Anti-vandalisme : capot en Inox

FLASHEZ-MOI POUR LIRE LA VIDÉO

RÉPARABLE 10 ANS

MADE IN FRANCE

Sèche-Mains COPT'AIR chauffant inox à air pulsé avec effet cyclonique. Anti-vandalisme avec son capot en Inox. Garantie 3 ans

8111791

COPT'AIR chauffant inox

CARACTÉRISTIQUES

Matériau	Inox
Couleur	Inox
Résistance chauffante	Oui
Temps de séchage (s)	10-15s
Niveau sonore (dB) (mesuré à 1m en face l'appareil)	80
Vitesse de sortie de l'air (m/s)	90
Débit d'air (m³/h)	140
Température de sortie d'air (°C)	50
Sécurité en cas de dysfonctionnement	Oui
Filtre	Sans
Anti-vandalisme	Oui
Eclairage de la zone de séchage	Oui

ÉLECTRICITÉ

Puissance en fonctionnement (W)	1500
Alimentation	220-240V
Fréquence (Hz)	50
Puissance en veille (W)	2.2000
Type de détection	Infrarouge
Vitesse de rotation du moteur (tr/min)	24000
Type de moteur	Brushed AC
Durée de vie du moteur (nombre de cycles)	350000

DIMENSIONS

Hauteur (mm)	285
Largeur (mm)	232
Profondeur produit (mm)	194

DIMENSIONS COLIS

Hauteur (mm)	205
Largeur (mm)	240
Profondeur (mm)	295

DESSIN TECHNIQUE

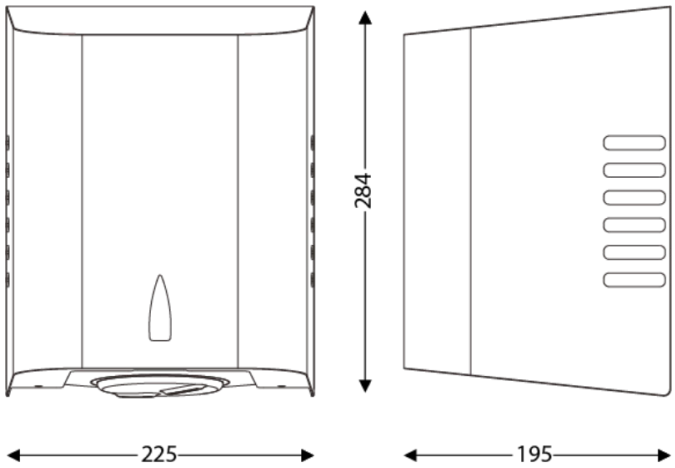

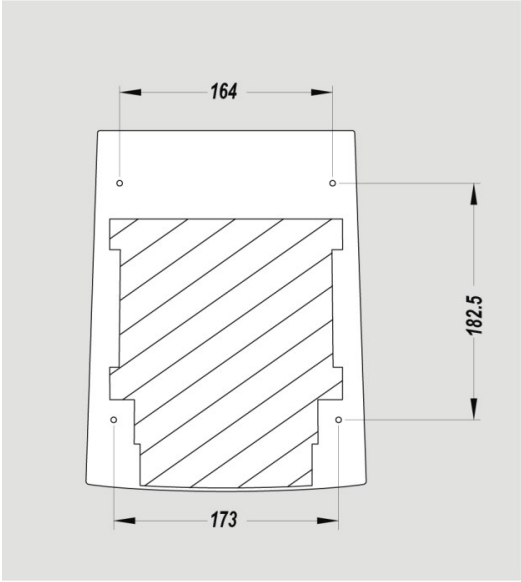

HAUTEURS D'INSTALLATION RECOMMANDÉES

- Hauteur d'installation Homme (cm) : 130
- Hauteur d'installation Femme (cm) : 125
- Hauteur d'installation Enfant (cm) : 120
- Hauteur d'installation PMR (cm) : 100