8221175

Sèche-cheveux Alteo Support - 1875W - Blanc - Support base

Réf 8221175

82.90€TTC*

Voir le produit :
https://www.domomat.com/24897-seche-cheveux-alteo-support-1875w-blanc-support-base-jvd-8221175.html

Le produit Sèche-cheveux Alteo Support - 1875W - Blanc - Support base est en vente chez Domomat !

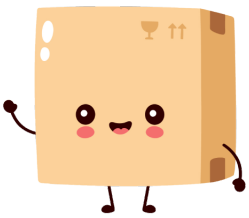

* : Prix sur le site Domomat.com au 12/10/2024. Le prix est susceptible d'être modifié.

8221175

ALTEO blanc + support base

Sèche-Cheveux ALTEO blanc + support base 1875 W, mise en marche par simple prise en main grâce à sa poignée brevetée LighTouch. 6 configurations de séchage et équipé d'un système ionisant. Installation volume 3. Design exclusif JVD.

LES + PRODUITS

- Puissance 1875 W
- Poignée brevetée LighTouch® mise en marche par simple prise en main
- 6 configurations de séchage
- Équipé d'un système ionisant
- 5 couleurs au choix
- 7 supports au choix

RÉPARABLE 10 ANS

MADE IN FRANCE

8221175

ALTEO blanc + support base

CARACTÉRISTIQUES

Matériau	ABS et Polycarbonate
Couleur	Blanc
Ionisateur	Oui
Longueur de cordon (mm)	700
Longueur cordon tendu (mm)	2050
Diffuseur	Amovible
Débit d'air (m³/h)	115
Température de sortie d'air (°C)	80
Sécurité en cas de dysfonctionnement	Oui
Variation de vitesse	2 Vitesses
Filtre	Filtre arrière amovible
Réglage température	3
Poignée brevetée LighTouch	Oui
Prise rasoir	Sans

ÉLECTRICITÉ

Puissance en fonctionnement (W)	1875
Alimentation	230V
Fréquence (Hz)	50-60
Type de moteur	Brushed DC

DIMENSIONS

Hauteur (mm)	246
Largeur (mm)	227
Profondeur produit (mm)	100
Poids (kg)	0.9300

DIMENSIONS COLIS

Hauteur (mm)	110
Largeur (mm)	245
Profondeur (mm)	275
Poids (kg)	1.0800
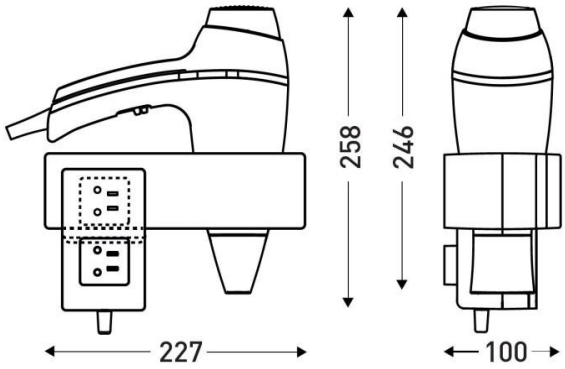
DESSIN TECHNIQUE