899439 JVD Produit

Distributeur de papier hygiénique Jumbo 200 Métal anti-vandalisme - Manuel - sécurisé - Rouleau Blanc

Réf 899439 **18.37€TTC***

https://www.domomat.com/24999-distributeur-de-papier-hygienique-jumbo-200-metal-anti-vandalisme-manuel-securise-rouleau-blanc-jvd-899439.html

Distributeur de papier hygiénique Jumbo 200 Métal anti-vandalisme - Manuel - sécurisé - Rouleau Inox brossé

Réf 8991110 **45.00€TTC***

https://www.domomat.com/25000-distributeur-de-papier-hygienique-jumbo-200-metal-anti-vandalisme-manuel-securise-rouleau-inox-brosse-jvd-8991110.html

---

Retrouvez tous les produits de la catégorie Distributeurs de papier JVD chez Domomat !

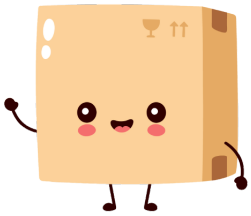

* : Prix sur le site Domomat.com au 12/10/2024. Le prix est susceptible d'être modifié.

JUMBO MÉTAL

DISTRIBUTEUR DE PAPIER HYGIÉNIQUE

Capot et chassis Anti-vandalismes en acier
Facile à recharger, à nettoyer et à entretenir
Fermeture sécurisée avec clé
Mandrin en métal livré avec adaptateur

CARACTÉRISTIQUES TECHNIQUES

- Fenêtre de visualisation du niveau des consommables en façade
- Capacité : - bobine 200 m - bobine 400 m
- Mandrin Ø 45 mm - Mandrin Ø 60 mm
- Découpe facile droite et gauche
- 4 points de fixation
- 2 finitions : époxy blanc ou inox brossé

8 99 439

8 99 1110

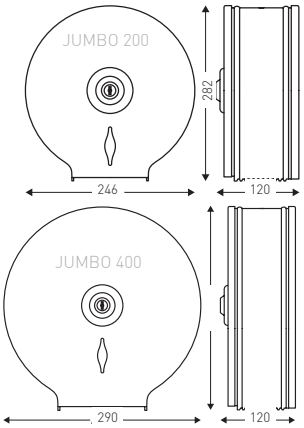

RÉF.	DÉSIGNATION	UL[1]
8 99 439	Distributeur PH Jumbo 200 métal blanc	8
8 99 1110	Distributeur PH Jumbo 200 inox brossé	8
8 99 440	Distributeur PH Jumbo 400 métal blanc	8
8 99 623	Distributeur PH Jumbo 400 inox brossé	8

1 Unité logistique (nombre d'unités par colis).

JVD SAS, 3, rue des Brêches, 44406 REZE FRANCE
Tel. (33) 02 40 75 98 20 Fax (33) 02 40 75 01 23