92215 - Télécommande IR-PD4-GH

Télécommande IR-PD4-GH pour détecteur

Réf 92215

19.50€TTC*

Voir le produit : https://www.domomat.com/20945-telecommande-ir-pd4-gh-pour-detecteur-beg-92215.html

Le produit Télécommande IR-PD4-GH pour détecteur est en vente chez Domomat !

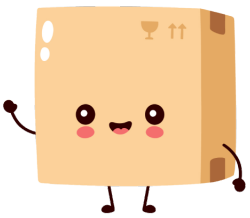

LUXOMAT® IR-PD4-GH

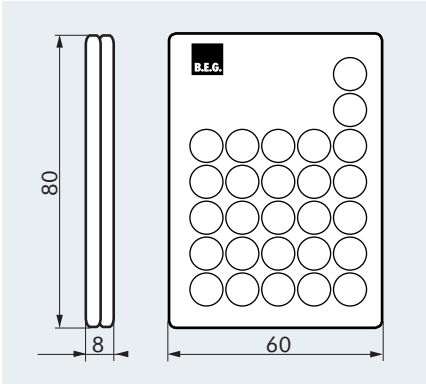

CARACTERISTIQUES TECHNIQUES

Lithium CR2032 - 3 Volt (inclus)

Selon les conditions de luminosité

nuageux/crépusculaire: 5 à 6 m;

clair, ensoleille: 2 à 3 m

L 80 x L 60 x H 8 mm

INFORMATIONS PRODUITS

- La télécommande infrarouge **LUXOMAT®** IR-PD4-GH permet d'effectuer tous les réglages du **LUXOMAT®** PD4-M-1C-GH confortablement depuis le sol, sans avoir à se servir d'une échelle.
- La grande diversité de programmation des détecteurs de mouvements permet non seulement d'ajuster les paramètres aux exigences spécifiques mais aussi de les modifier ultérieurement.
- Les fonctions supplémentaires, telles que l'enregistrement automatique de la valeur crépusculaire actuelle ou encore la fonction pratique du test de 2 sec. peuvent être activées avec la télécommande IR-PD4-GH proposée en option.
- Il suffit d'appuyer sur une touche pour allumer ou éteindre la lumière. Inutile d'installer un commutateur supplémentaire.
- Une fixation murale pratique (dimensions: environ 63 x 29 x 19 mm) est comprise dans la livraison.

LES PROGRAMMES

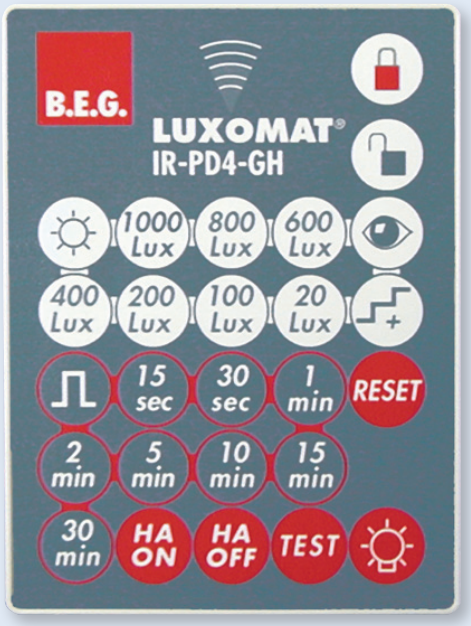

	Verrouillage/Déverrouillage - Permet également de programmer les fonctions sécurité enfants et protection anti-vandalisme.	15 sec, 30 min à	**Temps prédéfinis pour l'enclenchement de l'éclairage (relais et canal 1):** - Impulsion ou 15 sec. à 30 min. permanent
TEST	**Test** - Indépendamment de la luminosité ambiante, la zone de surveillance peut être vérifieé modifiée puis redéfinie.	HA ON, HA OFF	**Sélectionner le mode semiautonome/autonome**
	Bouton soleil – Interrupteur crépusculaire - Fonction jour	RESET	**Reset** - Remise à 0 de toutes les fonctions
1000 Lux, 800 Lux, 600 Lux, 400 Lux, 200 Lux, 100 Lux, 20 Lux	**7 degrés de luminosité prédéfinis pour l'enclenchement de l'éclairage** - 20 à 1000 Lux		**Eclairage MARCHE** - La lumière reste allumée tant que des mouvements sont détectés par l'appareil. Après le dernier mouvement détecté et au bout d'un délai défini, l'appareil revient à son mode initial, semi-autonome ou autonome.
	Enregistrement automatique - De la valeur crépusculaire actuelle comme seuil d'enclenchement et d'extinction de l'éclairage.		**Calcul sur seuil d'allumage** pour l'obtention d'une valeur de consigne calculée par palier

Désignation	Couleur	N°-Article
LUXOMAT® IR-PD4-GH	gris	92215