92499 | Paulmann

Adaptateur pour encastré - 50W Max - Rond - Blanc dépoli - Lames ressorts - Sans ampoule

Réf 92499 **13.99€TTC***

https://www.domomat.com/28139-adaptateur-pour-encastre-50w-max-rond-blanc-depoli-lames-ressorts-sans-ampoule-paulmann-92499.html

Adaptateur pour encastré - 50W Max - Rond - Acier brossé - Lames ressorts - Sans ampoule

Réf 92498 **13.81€TTC***

https://www.domomat.com/28141-adaptateur-pour-encastre-50w-max-rond-acier-brosse-lames-ressorts-sans-ampoule-paulmann-92498.html

---

Retrouvez tous les produits de la catégorie Accessoire divers Paulmann chez Domomat !

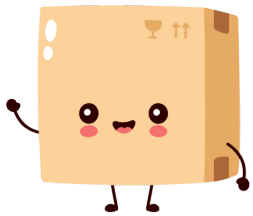

* : Prix sur le site Domomat.com au 12/10/2024. Le prix est susceptible d'être modifié.

Paulmann

Safety Instructions

1,2,3,4,5,6,7,8,9,10,11,12,

Info Hotline

+49 (0) 5041 998 389
Mon. - Do. 7⁰⁰-20⁰⁰
Fr. 7⁰⁰-17⁰⁰

Paulmann Licht
GmbH Quezinger
Feld 2
31832 Springe
Germany

www.paulmann.com

Art.-Nr.: 924.98
924.99

(+MA327)PB01/17

CE

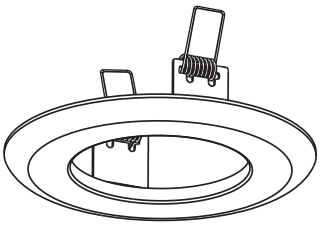

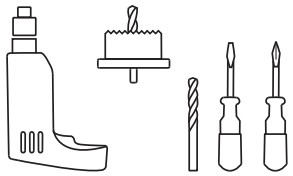

A

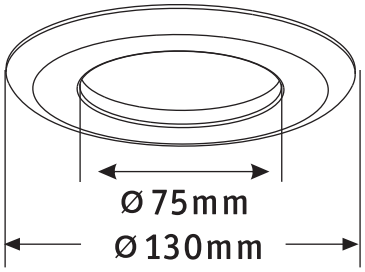

B

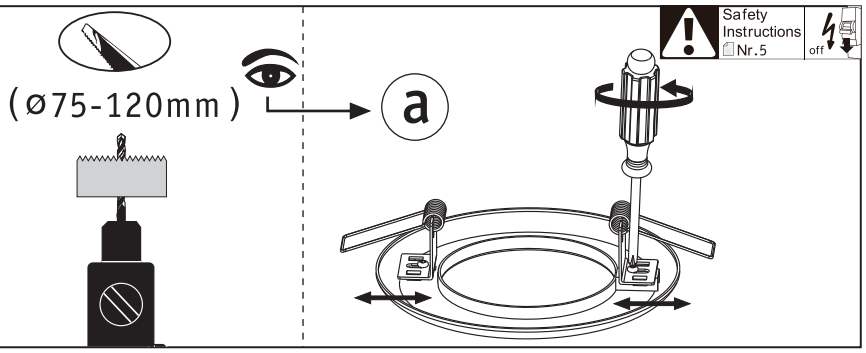

B1

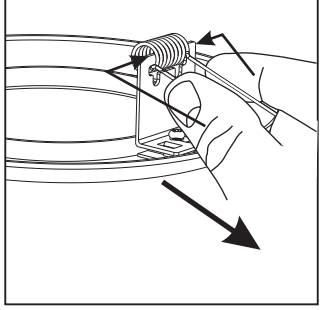

B2

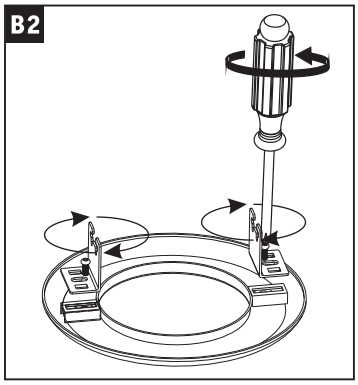

B3

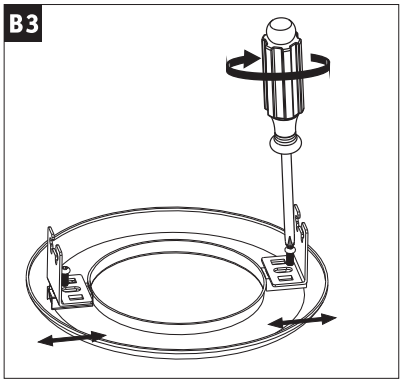

B4

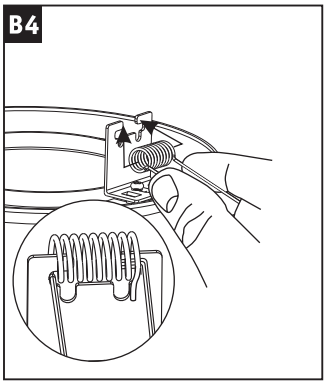

B5

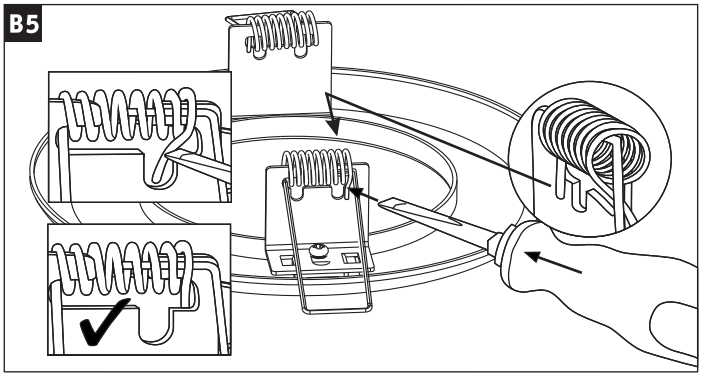

C

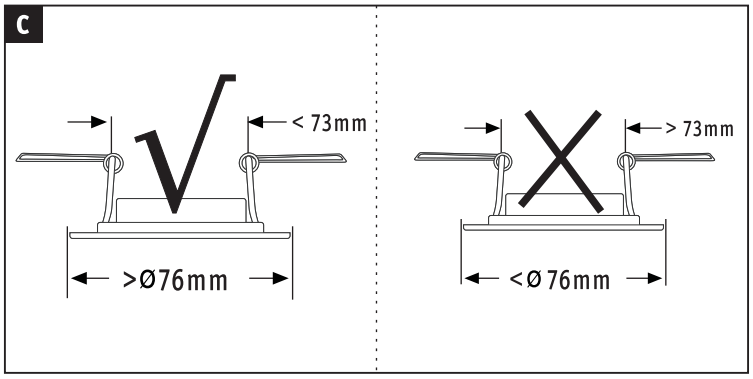

D

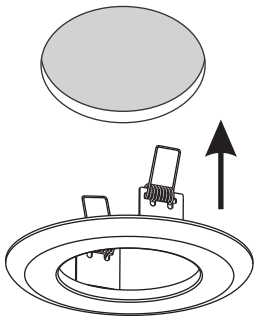

E

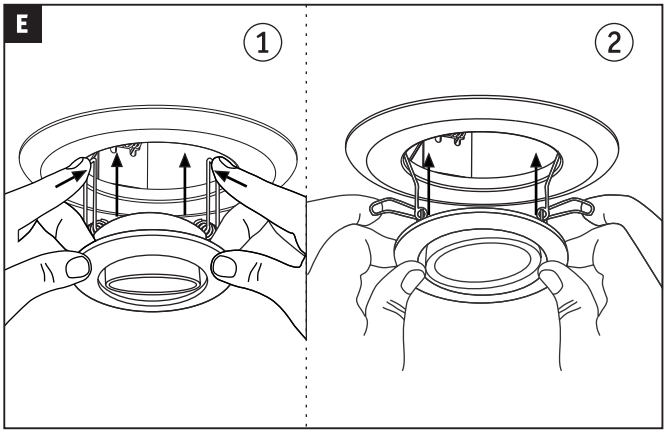
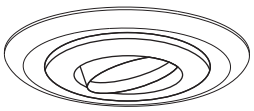
F