B.E.G. LUXOMAT®

PICO-M-1C-FP

‚Comparaison de la taille'

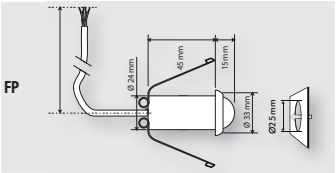

CARACTERISTIQUES TECHNIQUES

- 110-240 V AC , 50 / 60 Hz
- 360°
- Ø 10 m transversale
  Ø 6 m frontale
  Ø 4 m assise
- FP= IP65 / Classe II
- -25 °C à +50 °C
- Boîtier qualité supérieure, PC UV-résistant
- 150 cm
- IR-PD-1C
- **Canal 1 (Contact de commutation L´)**
- 2300 W, cos φ = 1
  1150 VA, cos φ = 0,5
- 5 - 30 min ou impulsion
- 10 - 2000 Lux

INFORMATIONS PRODUITS

- Système spécifique pour la détection de présence et de mouvement dans les locaux humides IP65
- Système optique spécifique pour la détection de présence et de mouvement (Activité assise)
- **Attention : Détecteur uniquement réglable par télécommande**
- Mini détecteur de mouvement plafonnier pour intérieur
- Un canal de commutation pour tout type de lampes
- Détecteur maitre (Extension de la zone de détection avec détecteur esclave)
- Possibilité de dérogation manuelle par bouton poussoir
- Mise en service immédiate avec pré-réglages usine 500 LUX - 10 min

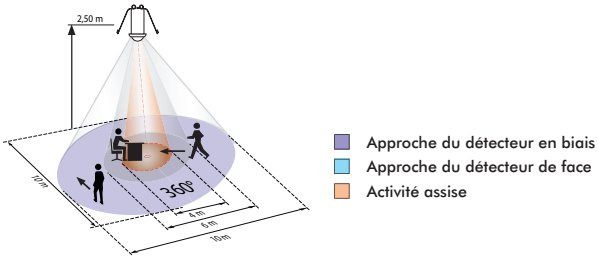

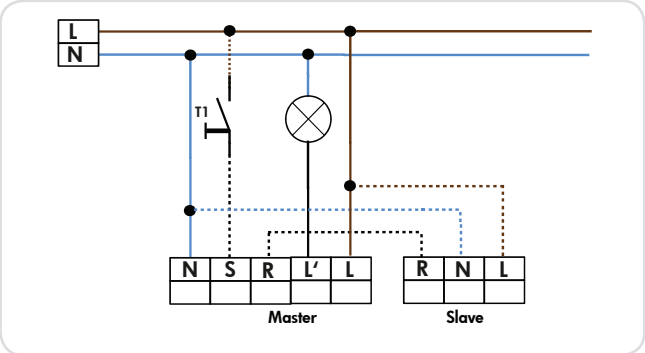

Désignation	Couleur	N°-Article
PICO-M-1C-FP	blanc	92712
Accessoire (en option)		
IR-PD-1C (obligatoire)	gris	92520