92899 | Notice de montage

Spot encastré LED Nova orientable - Acier brossé - 7W - 2700K - IP65 - Dimmable - Avec ampoule

Réf 92899

34.61€TTC*

Voir le produit :
https://www.domomat.com/27986-spot-encastre-led-nova-orientable-acier-brosse-7w-2700k-ip65-dimmable-avec-ampoule-paulmann-92899.html

Le produit Spot encastré LED Nova orientable - Acier brossé - 7W - 2700K - IP65 - Dimmable - Avec ampoule est en vente chez Domomat !

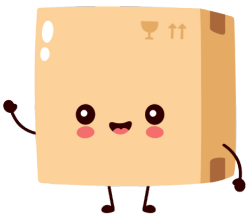

* : Prix sur le site Domomat.com au 12/10/2024. Le prix est susceptible d'être modifié.

Paulmann

Safety Instructions

1,2,3,4,5,6,7,10,12,13,15,16,
24,29,31,32,33,34,

Info Hotline

+49 (0) 5041 998 389
Mon. - Do. 7⁰⁰-20⁰⁰
Fr. 7⁰⁰-17⁰⁰

Paulmann Licht
GmbH Quezinger
Feld 2
31832 Springe
Germany
www.paulmann.com

Art.-Nr.:928.97/928.98/
928.99/929.00/
929.03/929.04/

(+MA326)PBO 07/16

CE

928.97/928.98/928.99/
929.00/929.03/

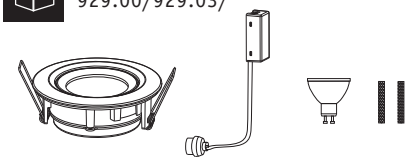

929.04

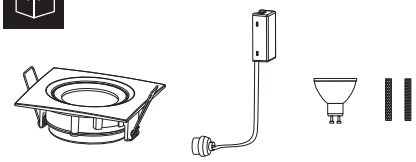

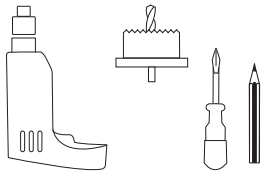

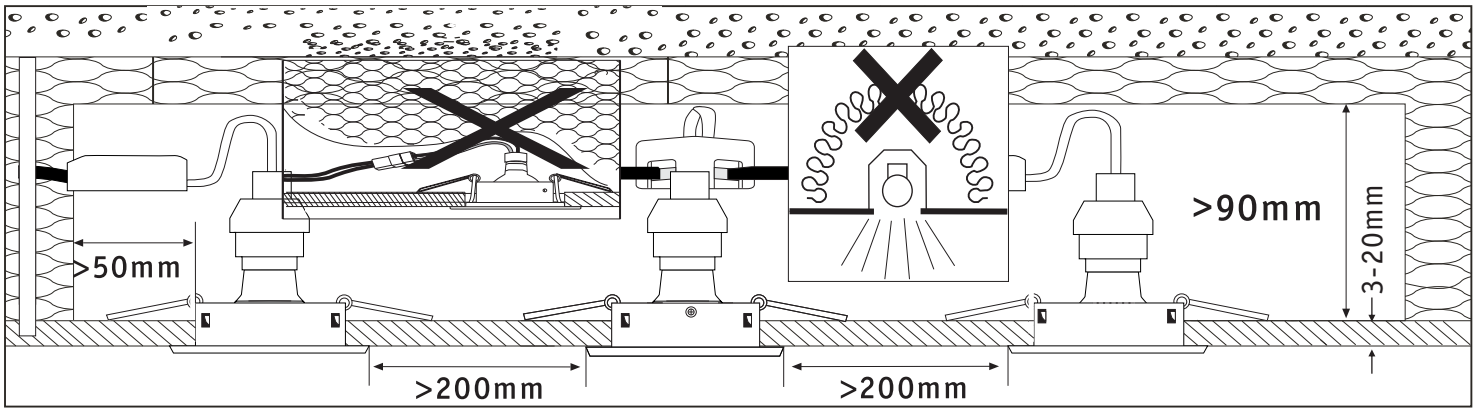

A

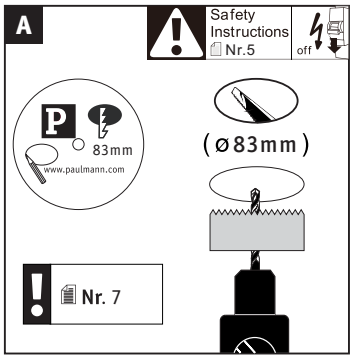

B

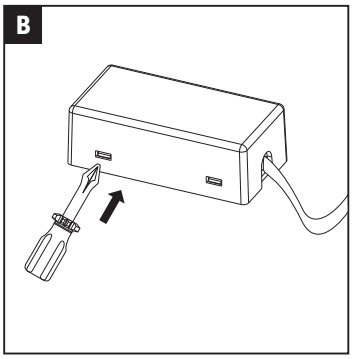

C

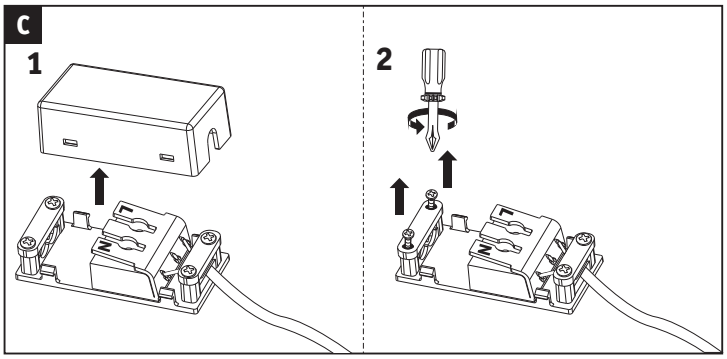

D

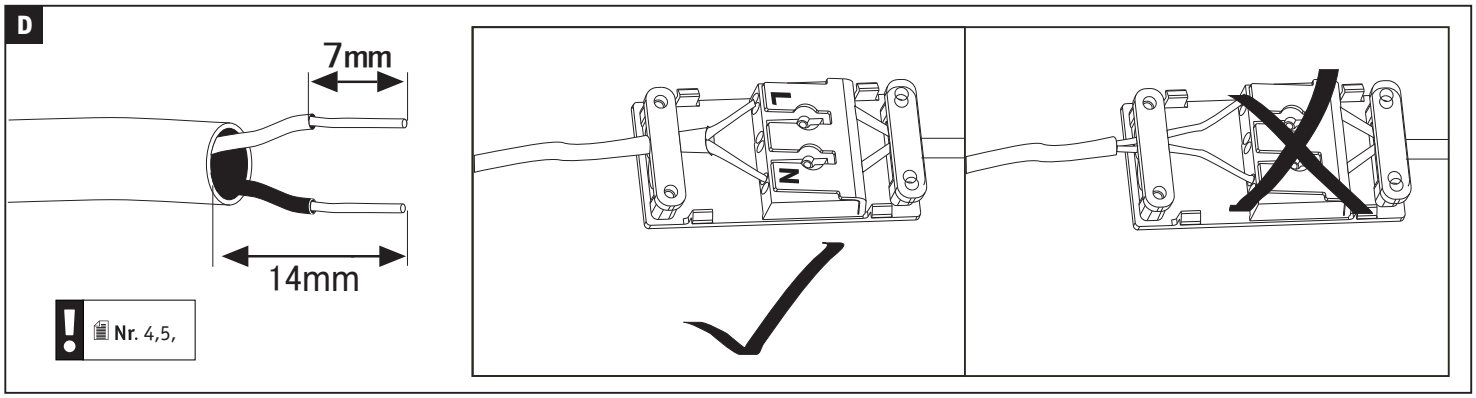

E

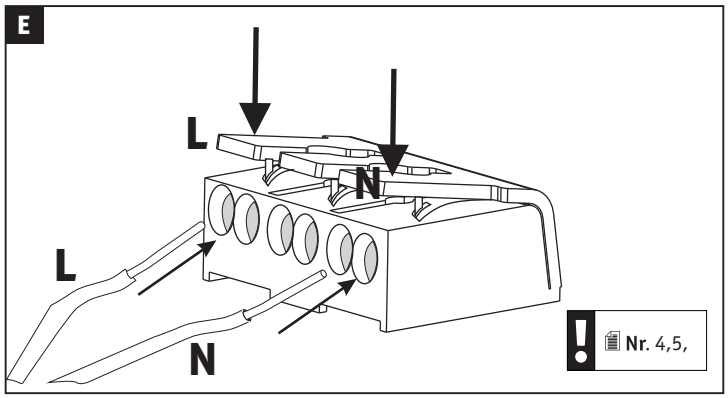

F

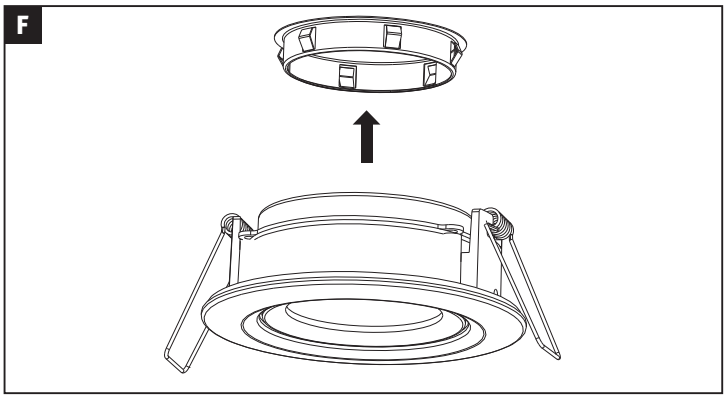

G

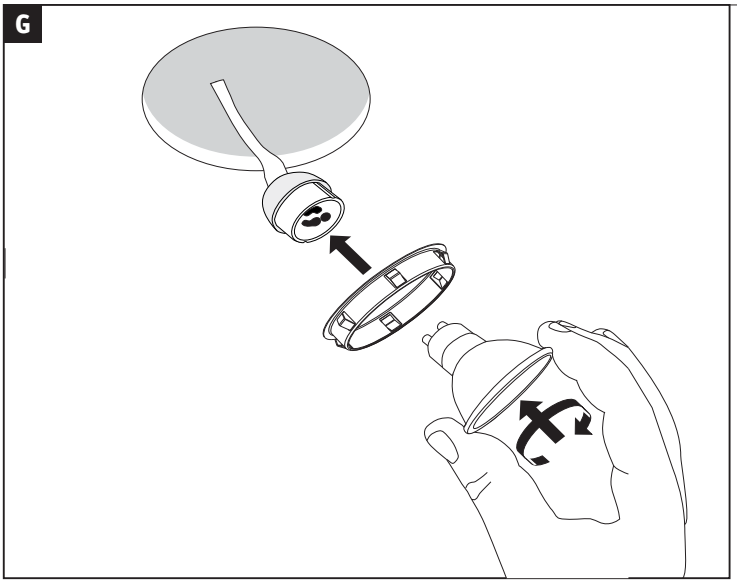

H

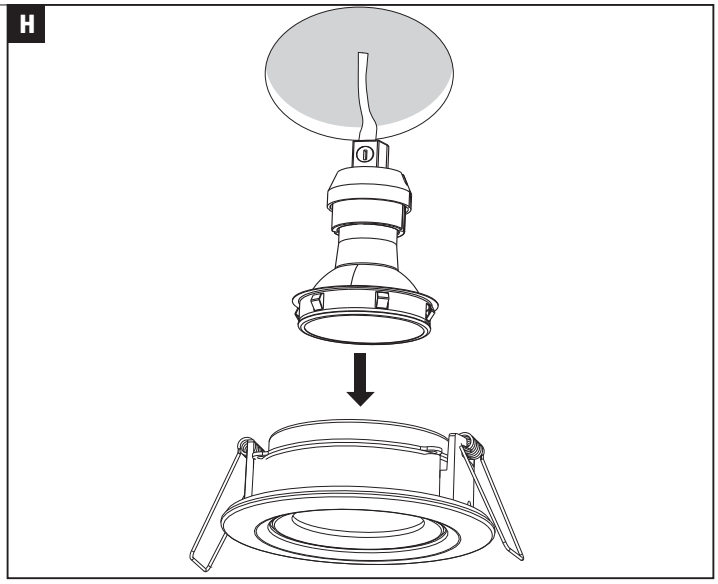

I1

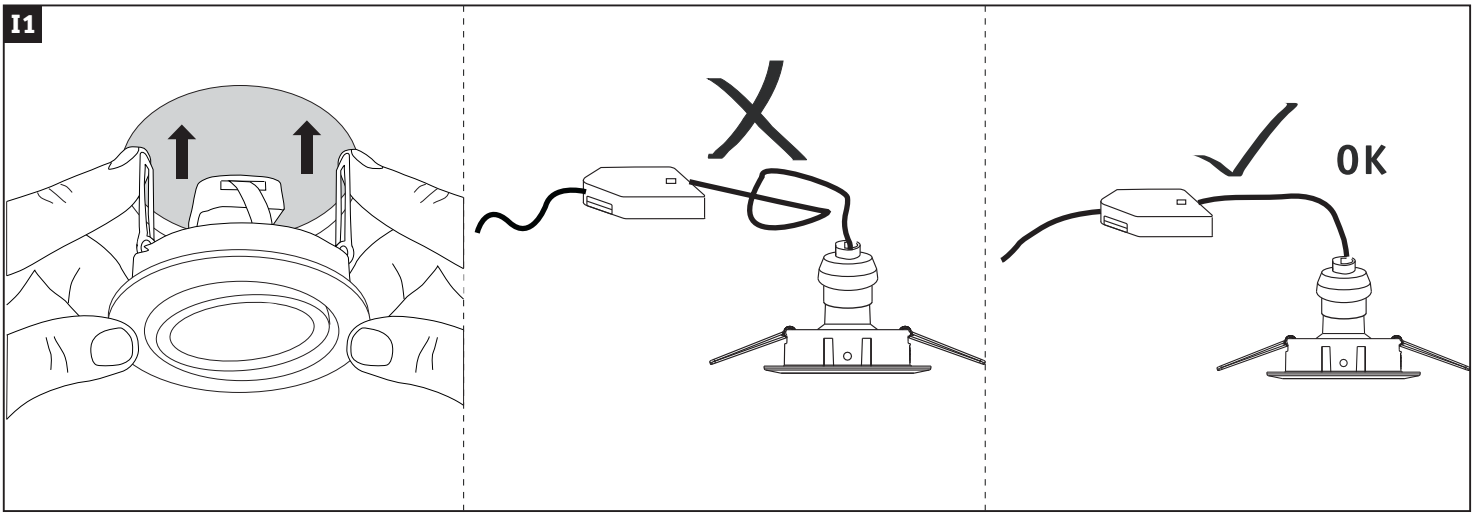

I2

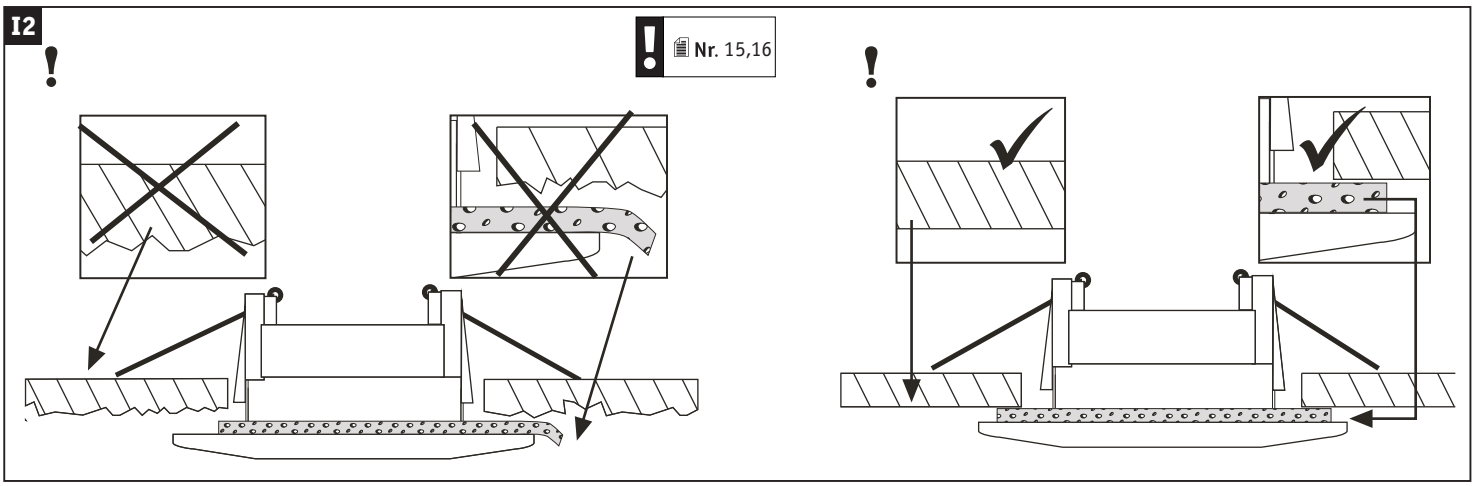
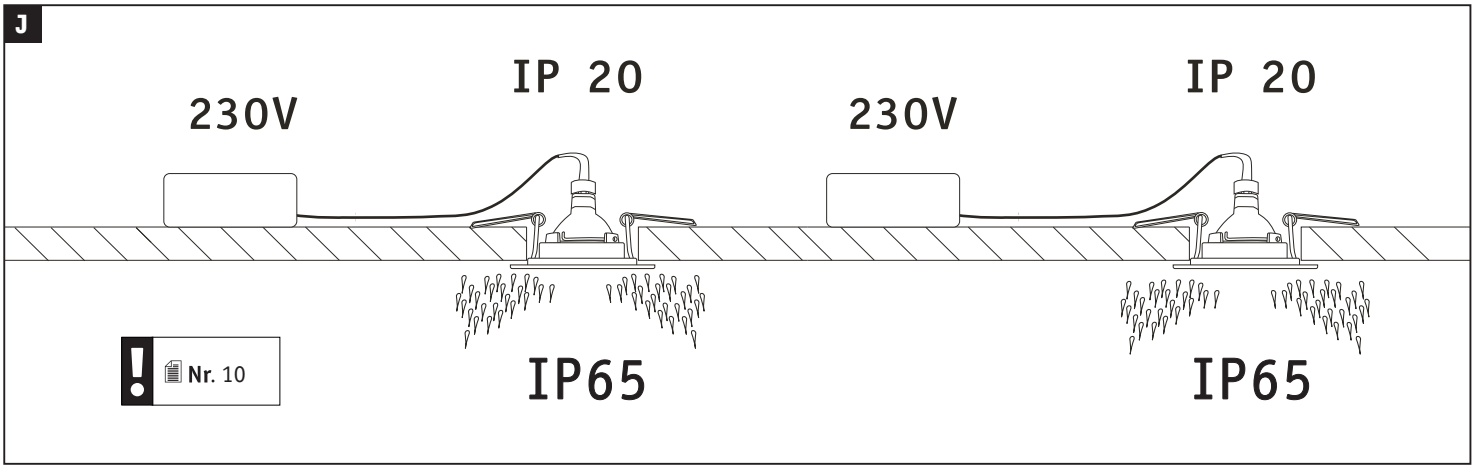
J