93323 | BEG

Détecteur de mouvement LUXOMAT RC-plus next N 130 - Noir

Réf 93323 **85.03€TTC***

https://www.domomat.com/35332-detecteur-de-mouvement-luxomat-rc-plus-next-n-130-noir-beg-93323.html

Détecteur de mouvement LUXOMAT RC-plus next N 130 - Blanc

Réf 93321 **75.46€TTC***

https://www.domomat.com/36627-detecteur-de-mouvement-luxomat-rc-plus-next-n-130-blanc-beg-93321.html

---

Retrouvez tous les produits de la catégorie
Détecteur de mouvement BEG
chez Domomat !

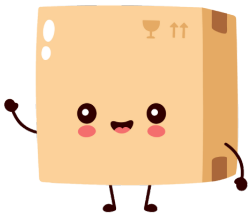

* : Prix sur le site Domomat.com au 29/04/2024. Le prix est susceptible d'être modifié.

B.E.G. LUXOMAT®

FICHE DE PRODUIT

Détecteurs de mouvement extérieur

RC-plus next N 130

blancN°-Article 93321 noirN°-Article 93323 brunN°-Article 93324

Informations Produits

- Détecteur de mouvement avec zone de detection de 130° et zone anti-reptation
- Portée réglable mécaniquement
- Différente durée de temporisation selon la direction du mouvement
- Détection non interrompue de circuits parallèles de plusieurs détecteurs
- Possibilité de commutation manuelle par bouton-poussoir
- Tête sphérique orientable
- Mise en service immédiate avec pré-réglages d´usine
- D’autres fonctions sont programmables par une télécommande en option
- Simplicité de montage par socle embrochable
- Montage mural, en plafond ou sur angle
- Pré-réglages d´usine 3 min / 20 Lux
- **Domaines d‘application:**
  terrains étroits, chemins, entrées

Données techniques

Tension:	110 - 240 V AC 50 / 60 Hz (autres alimentations, 11-48V AC/DC, nous consulter)
Dimensions:	121 x 71 x 85 mm
Puissance interne:	env. 0,5 W
Angle de détection:	horizontal 130°
Portée:	max. 20 m debout mouvement transversal max. 6 m debout mouvement de face

	max. 4 m protection anti-reptation
Surface contrôlée pour une approche tangentielle:	225 m² / 2,5 m Hauteur de montage
Hauteur de montage min./max./recommandé:	2 m / 5 m / 2,5 m
Niveau de protection:	IP54 / Classe II
Température ambiante:	-25 °C à +50 °C
Boîtier:	Polycarbonate, UV-résistant
	Canal 1 (commande de l´éclairage)
Puissance:	3000 W, cos φ = 1 1500 VA, cos φ = 0,5 300 W LED courant de pointe max. Ip (20 ms) = 165 A courant de pointe max. Ip (200 µs) = 800 A
Type de contact:	1x µ-Contact, Contact type NO avec précontact en tungstène
Temps de poursuite:	15 sec - 16 min, Impulsion
Seuil d´enchlenchement:	2 - 2000 Lux

Désignation

Désignation	Couleur	N°-Article	EAN-Code
RC-plus next N 130	blanc	93321	4007529933211
RC-plus next N 130	noir	93323	4007529933235
RC-plus next N 130	brun	93324	4007529933242

Accessoire

Désignation	Couleur	N°-Article	EAN-Code
Adaptateur IR pour Smartphones	noir	92726	4007529927265
IR-RC	-	92000	4007529920006
IR-RC-LD	-	92649	4007529926497
IR-RC-Mini	-	92090	4007529920907
Panier de protection BSK (Ø 164 x 143 mm)	blanc	92467	4007529924677
Kit Anti-arc	blanc	10880	4007529108800
Mini-Kit Anti-arc	noir	10882	4007529108824
Socle d‘angle RC-plus next	blanc	97004	4007529970049
Socle d‘angle RC-plus next	brun	97014	4007529970148

Désignation	Couleur	N°-Article	EAN-Code
Socle d‘angle RC-plus next	noir	97024	4007529970247
Socle d‘angle RC-plus next	argent	97043	4007529970438
Socle d`angle rentrant RC-plus next	blanc	97005	4007529970056

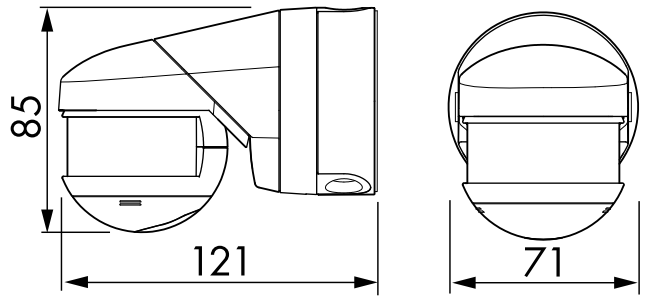

Dimensions

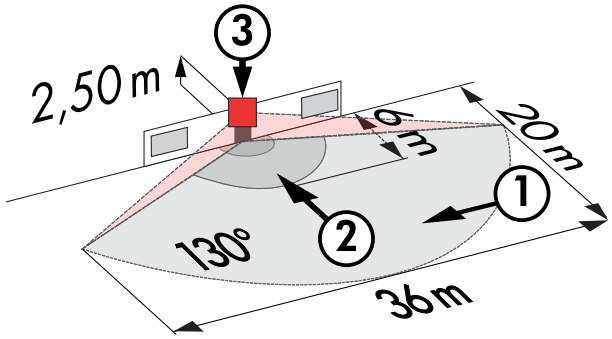

Zone de détection

1: Transversale

2: Approche du détecteur de face

3: Protection anti-reptation

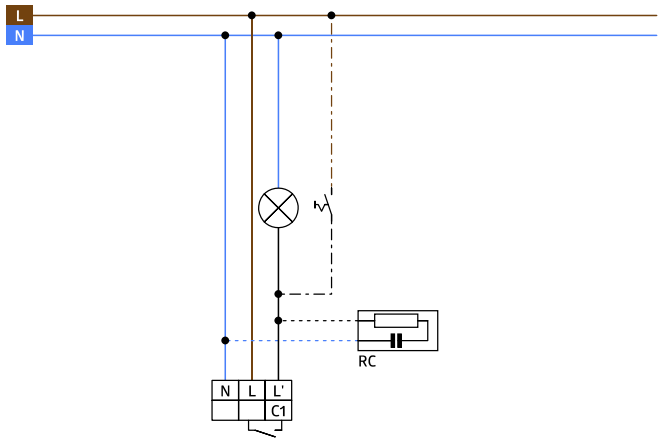

Schéma de raccordement

© 2018 B.E.G. Brück Electronic GmbH