93445 | Paulman notice

Réf 93445

Réf 93444

Réf 93443

Réf 93440

Réf 93439

Réf 93442

Réf 93441

Voir les produits Paulmann : https://www.domomat.com/197_paulmann

Retrouvez tous les produits Paulmann chez Domomat !

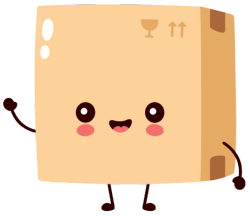

Paulmann

Safety Instructions

1,2,3,4,5,6,7,10,12,13,19,24,
29,31,32,33,34,

Info

www.paulmann.com

Paulmann Licht GmbH
Quezinger Feld 2
31832 Springe
Germany

www.paulmann.com

Art.-Nr.: 934.39/934.40/
934.41/934.42/
934.43/934.44/
934.45/

CE

(+MA326)PBO 04/18

934.39
934.41
934.43

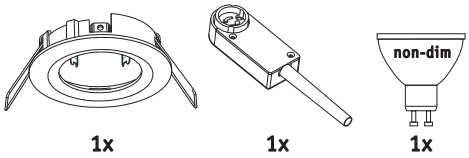
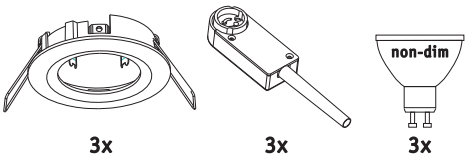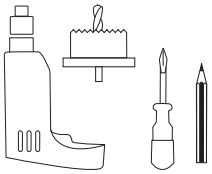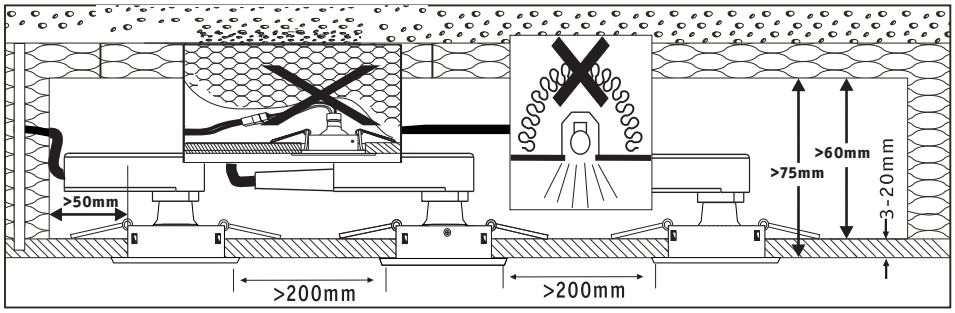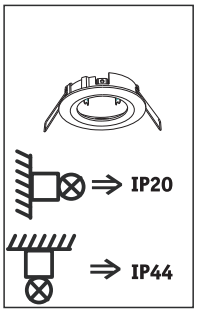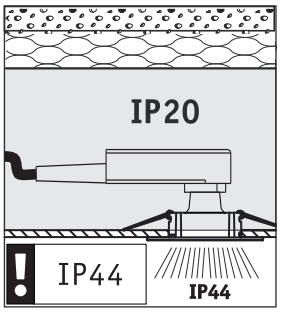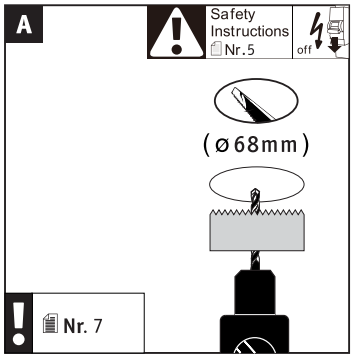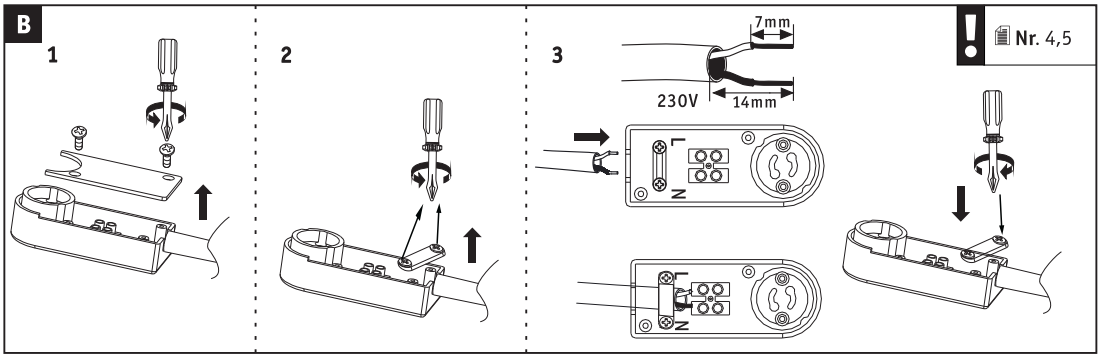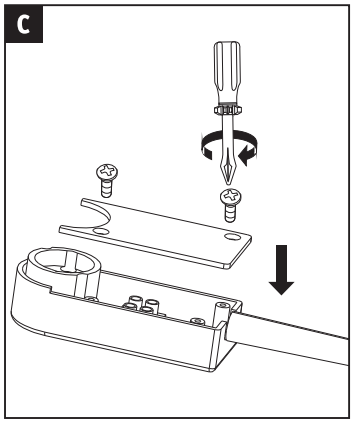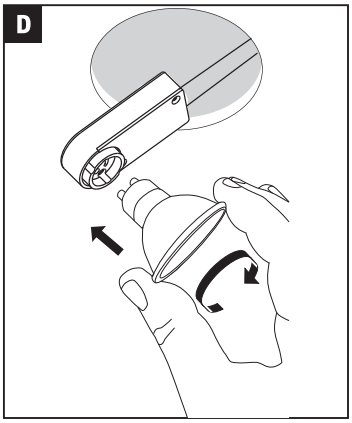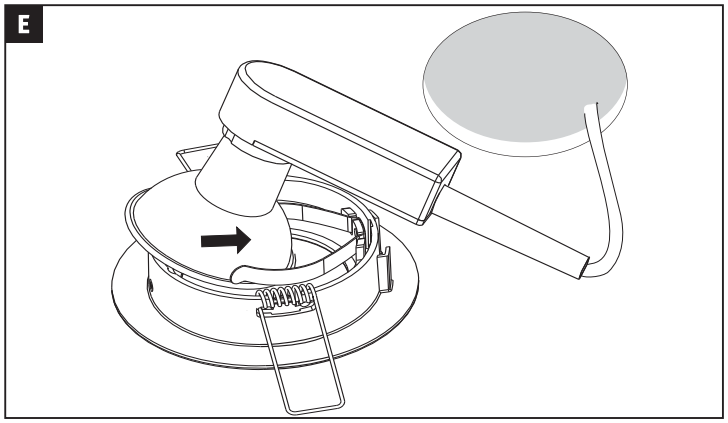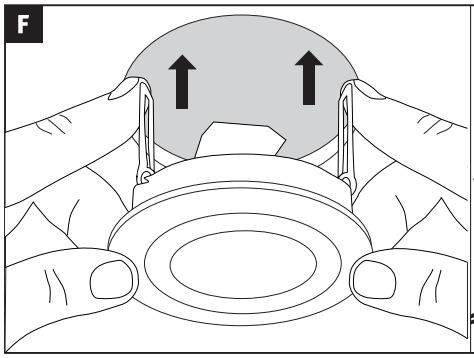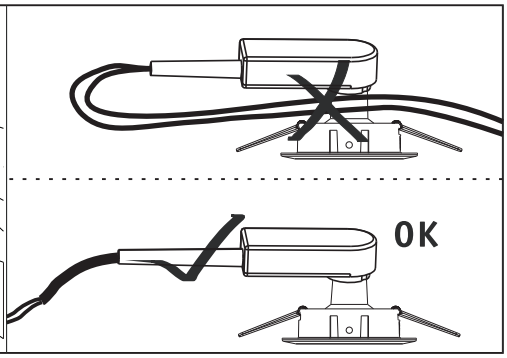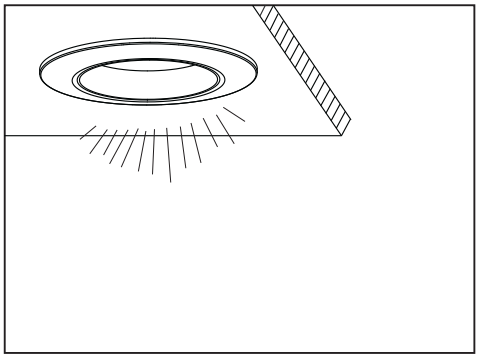
934.40
934.42
934.44
934.45