Nova coin | Paulmann fiche

Spot encastré LED Nova coin - Carré - GU10 - Blanc - 6,5W - 2700K - IP23 - Avec ampoule
Réf 93453 **15.98€TTC***

https://www.domomat.com/42506-spot-encastre-led-nova-coin-carre-gu10-blanc-65w-2700k-ip23-avec-ampoule-paulmann-93453.html

Lot de 3 spots encastrés LED Nova coin - Carré - GU10 - Blanc - 6,5W - 2700K - IP23 - Avec ampo
Réf 93454 **51.37€TTC***

https://www.domomat.com/42507-lot-de-3-spots-encastres-led-nova-coin-carre-gu10-blanc-65w-2700k-ip23-avec-ampoule-paulmann-93454.html

Spot encastré LED Nova coin - Carré - GU10 - Aluminium - 6,5W - 2700K - IP23 - Avec ampoule
Réf 93455 **20.74€TTC***

https://www.domomat.com/42508-spot-encastre-led-nova-coin-carre-gu10-aluminium-65w-2700k-ip23-avec-ampoule-paulmann-93455.html

Lot de 3 spots encastrés LED Nova coin - Carré - GU10 - Aluminium - 6,5W - 2700K - IP23 - Avec ampoule
Réf 93456 **56.02€TTC***

https://www.domomat.com/42509-lot-de-3-spots-encastres-led-nova-coin-carre-gu10-aluminium-65w-2700k-ip23-avec-ampoule-paulmann-93456.html

---

Retrouvez tous les produits de la catégorie Spot encastrable intérieur Paulmann chez Domomat !

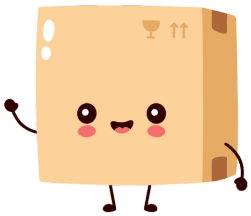

* : Prix sur le site Domomat.com au 12/10/2024. Le prix est susceptible d'être modifié.

Paulmann

Safety Instructions

1, 2, 3, 4, 5, 6, 7, 10, 12, 13, 15, 16, 19, 20, 21, 22, 24, 28, 33, 34

Info

www.paulmann.com

Paulmann Licht GmbH
Quezinger Feld 2
31832 Springe
Germany

www.paulmann.com

Art.-Nr.: **934.46/47**
934.48/49
934.52/53
934.54/50
934.51/55
934.56
(+MA326) PSU 03/18

CE

IP23

934.46/934.48

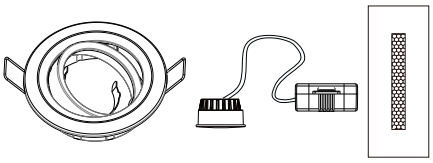

1x 1x Incl.

934.47/934.49/934.52

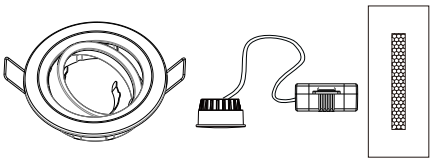

3x 3x Incl.

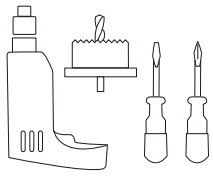

IP23

934.53

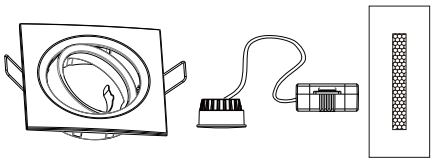

1x 1x Incl.

934.54

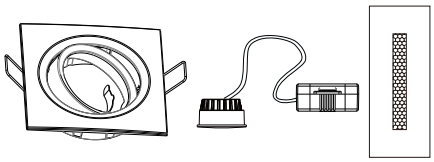

3x 3x Incl.

934.50

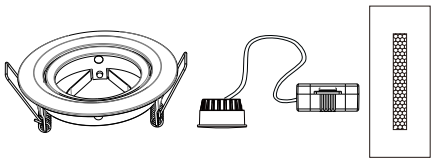

1x 1x Incl.

IP23

934.51

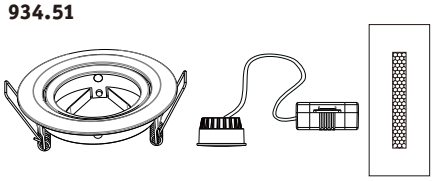

3x 3x Incl.

934.55

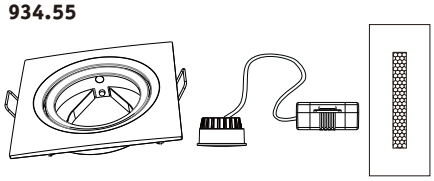

1x 1x Incl.

934.56

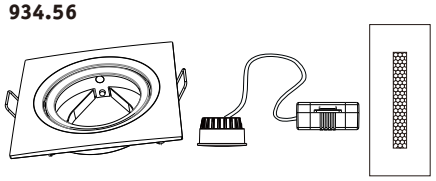

3x 3x Incl.

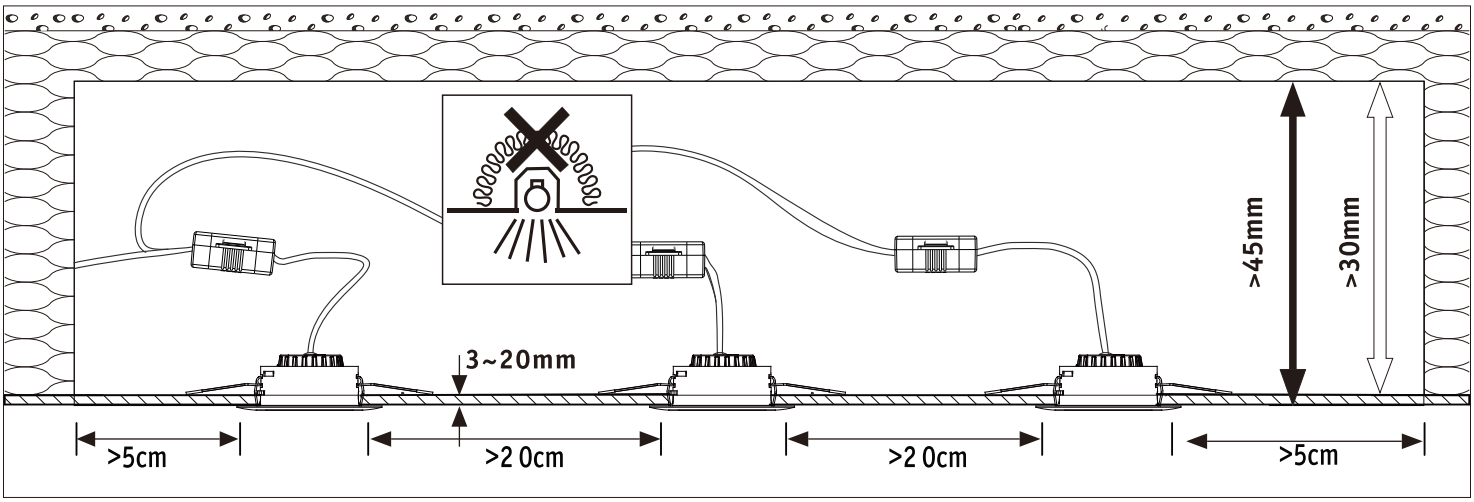

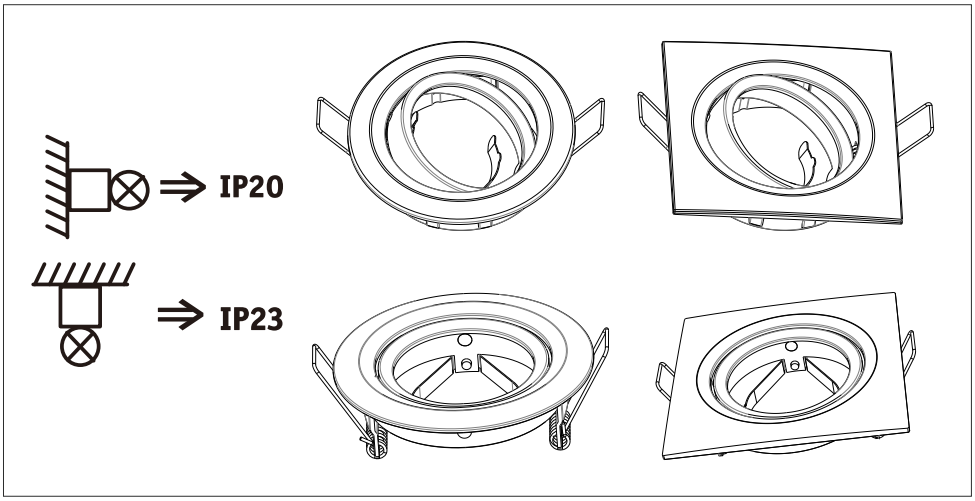

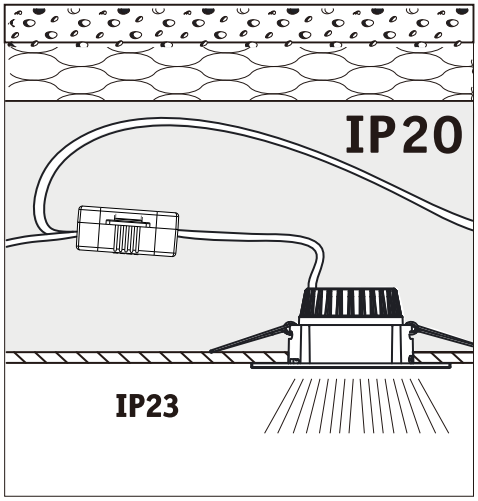

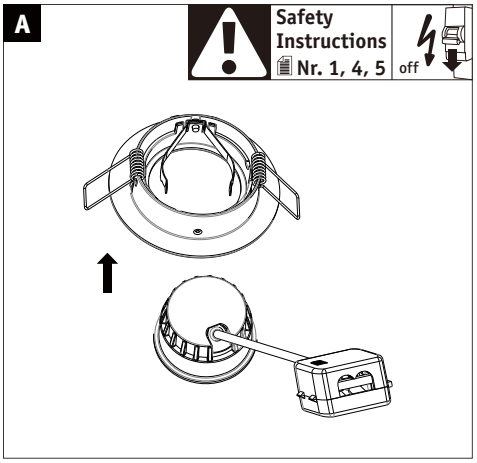
A
Safety Instructions
Nr. 1, 4, 5
off

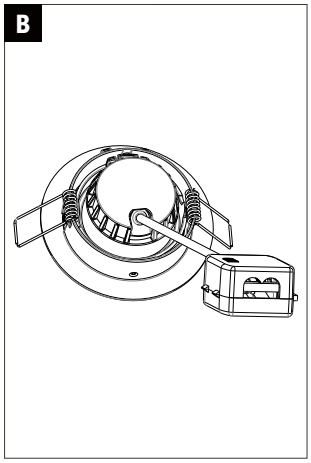
B

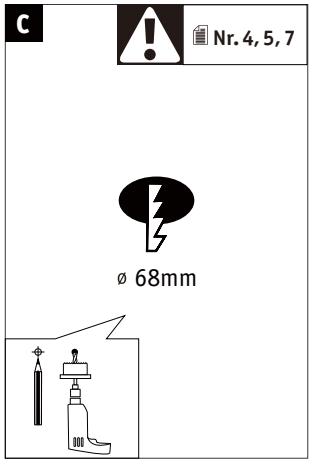
C
Nr. 4, 5, 7
ø 68mm

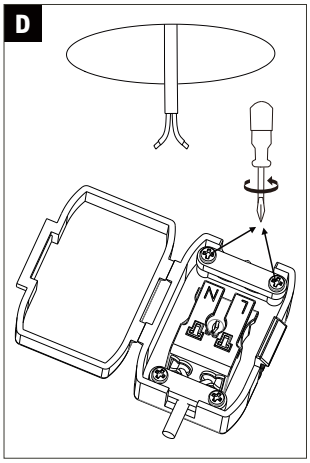
D
N
L

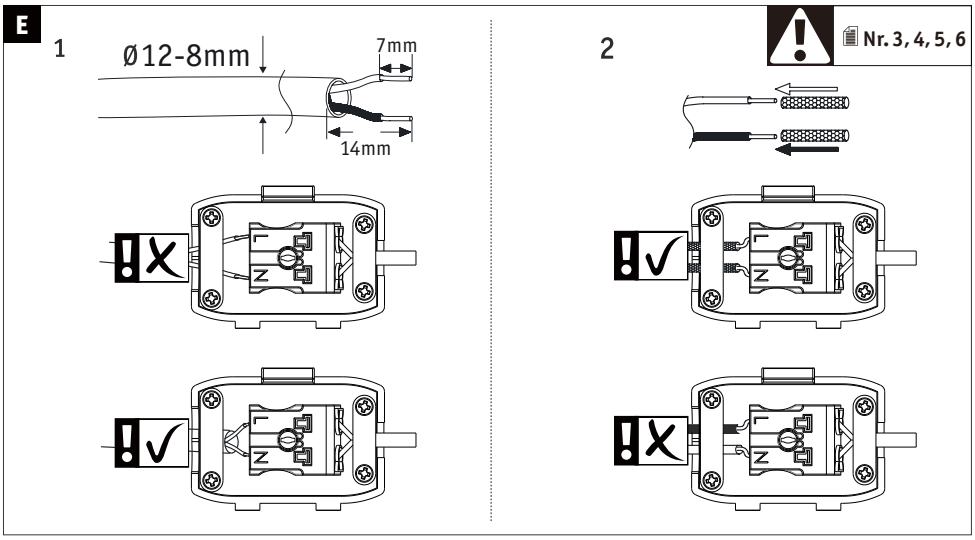
E
1
Ø12-8mm
7mm
14mm
L
N
2
Nr. 3, 4, 5, 6

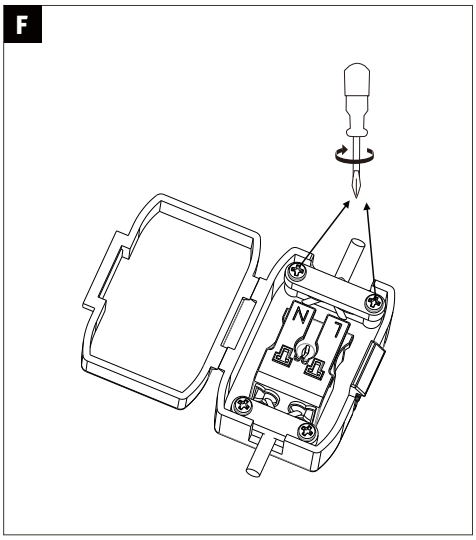
F
N
L

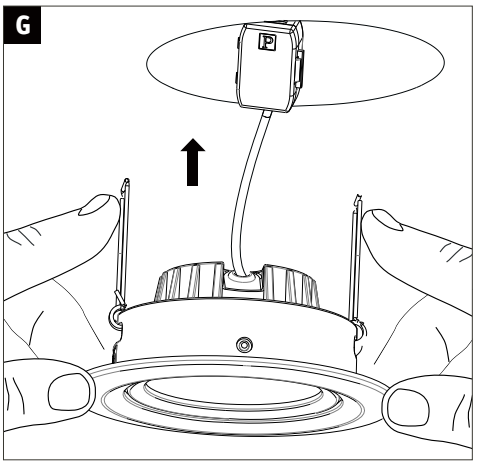
G

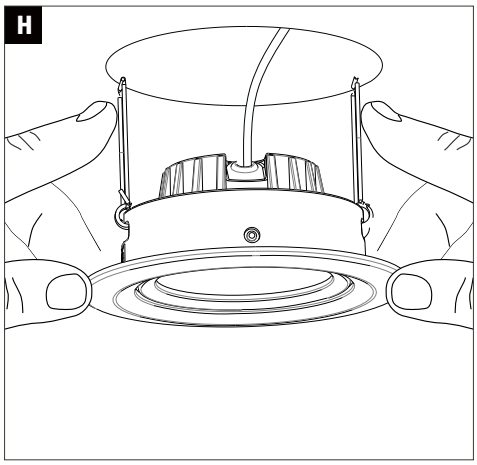
H

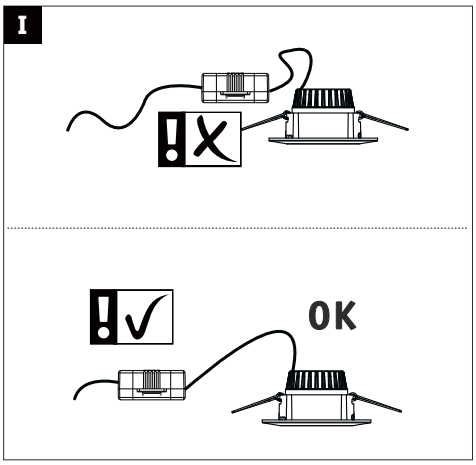
I
OK

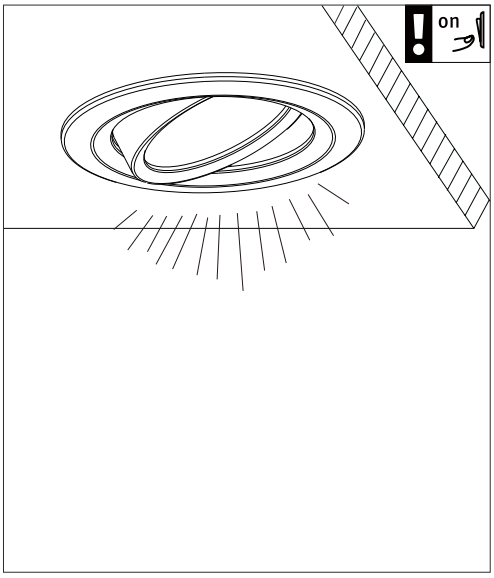
on

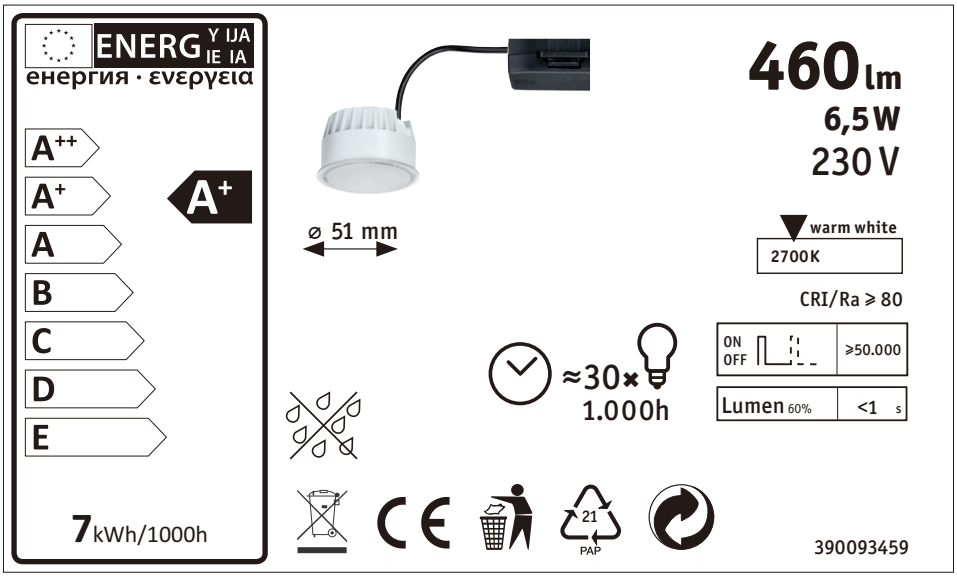
ENERGY IJA IE IA
енергия · ενεργεια
A++
A+
A
B
C
D
E
A+
7 kWh/1000h
ø 51 mm
460 lm
6,5 W
230 V
warm white
2700K
CRI/Ra ≥ 80
ON OFF
≥50.000
Lumen 60%
<1 s
≈30 × 1.000h
21
PAP
390093459