93895 | Notice de montage

Kit de 3 spots encastrés LED Coin Slim - Alu tourné - 6.8W - 2700K - IP44 - Dimmable - Avec ampoule

Réf 93895

83.17€TTC*

Voir le produit :
https://www.domomat.com/27984-kit-de-3-spots-encastres-led-coin-slim-alu-tourne-68w-2700k-ip44-dimmable-avec-ampoule-paulmann-93895.html

Le produit Kit de 3 spots encastrés LED Coin Slim - Alu tourné - 6.8W - 2700K - IP44 - Dimmable - Avec ampoule est en vente chez Domomat !

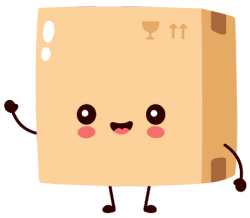

* : Prix sur le site Domomat.com au 12/10/2024. Le prix est susceptible d'être modifié.

Paulmann

Safety Instructions

1,2,3,4,5,6,7,9,10,12,13,16,19,20, 21,22,24,28,29,31,32,33,34

Info Hotline

+49(0)5041 998 389

Mon. - Do. 7⁰⁰ - 20⁰⁰
Fr. 7⁰⁰ - 17⁰⁰

Paulmann Licht
GmbH Quezinger
Feld 2
31832 Springe
Germany

www.paulmann.com

Art.-Nr.:
938.69/938.70/938.71
938.72/938.73/938.74
938.88/938.89/938.90
938.91/938.92/938.93
938.94/938.95/939.00
939.01
(+MA 326) PBO 05/16

938.69
938.71
938.72
939.00

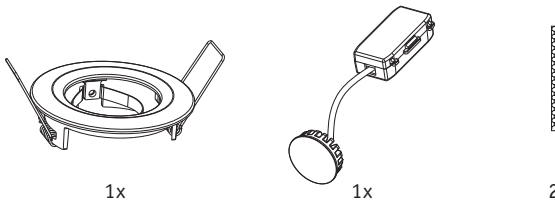

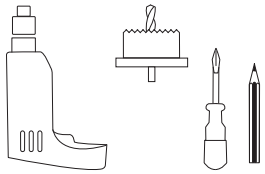

938.70
938.73
938.74
939.01

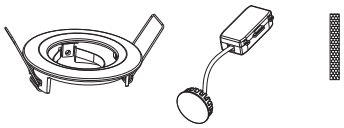

938.88
938.91
938.92
938.94

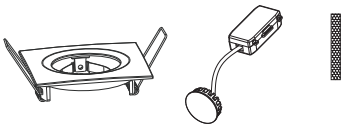

938.89
938.90
938.93
938.95

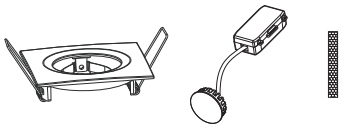

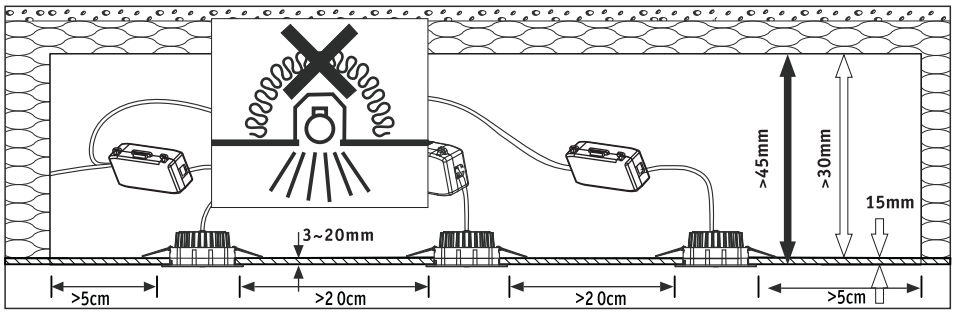

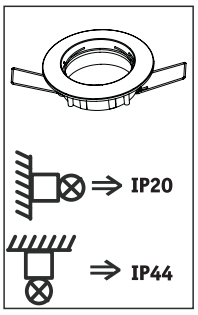

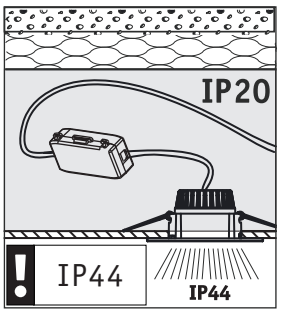

A

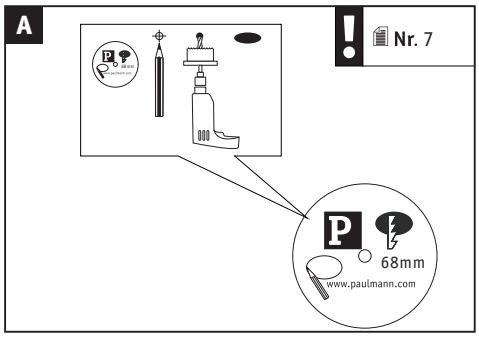

B

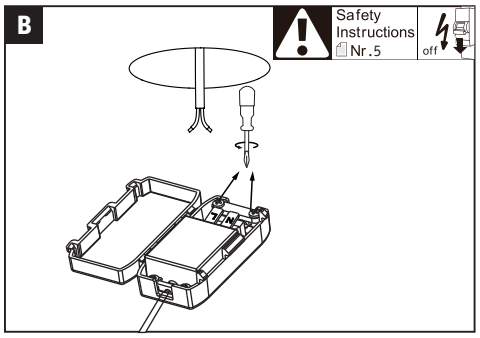

C

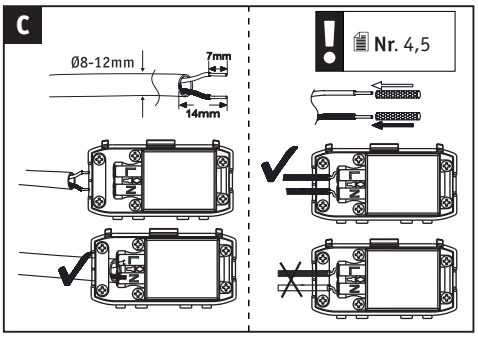

D

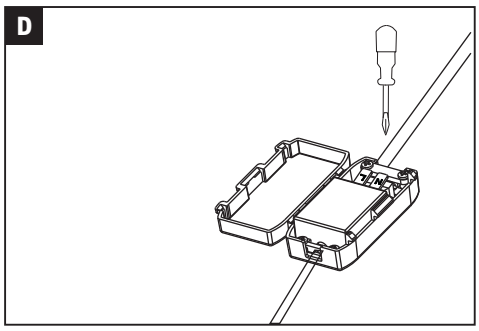

E

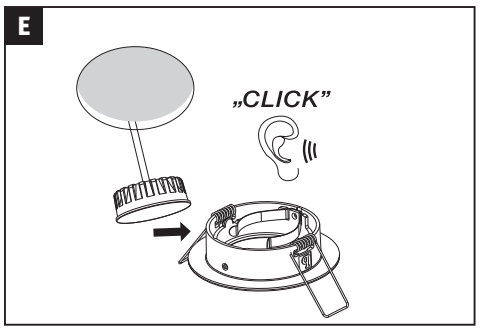

F

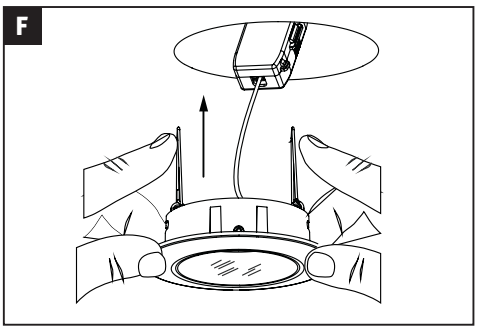

G

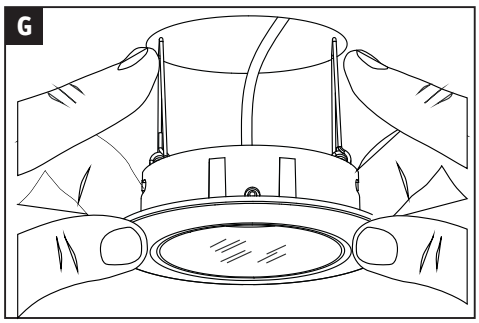
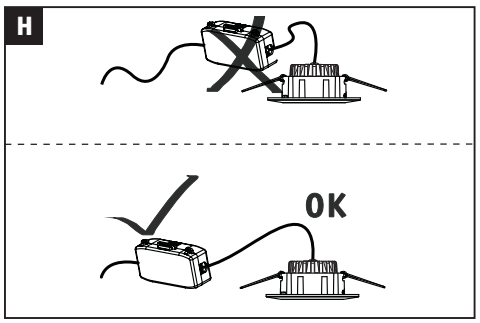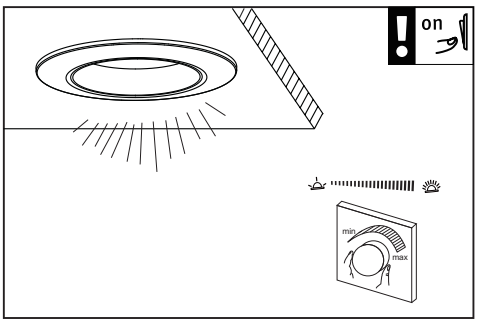
H