93902 | Notice de montage

Spot encastré LED Coin Slim orientable - Alu tourné - 6.8W - 2700K - IP23 - Dimmable - Avec ampoule

Réf 93902

33.18€TTC*

Voir le produit : https://www.domomat.com/27977-spot-encastre-led-coin-slim-orientable-alu-tourne-68w-2700k-ip23-dimmable-avec-ampoule-paulmann-93902.html

Le produit Spot encastré LED Coin Slim orientable - Alu tourné - 6.8W - 2700K - IP23 - Dimmable - Avec ampoule est en vente chez Domomat !

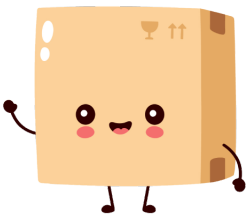

Paulmann

Safety Instructions

1,2,3,4,5,6,7,9,10,12,13,16,19,20, 21,22,24,28,29,31,32, 33,34

Info Hotline

+49(0)5041 998 389

Mon. - Do. 7⁰⁰ - 20⁰⁰
Fr. 7⁰⁰ - 17⁰⁰

Paulmann Licht
GmbH Quezinger
Feld 2
31832 Springe
Germany

www.paulmann.com

Art.-Nr.:
938.75/938.76/938.77
938.78/938.79/938.80
939.02/939.03

(+MA 326) PBO 07 /16

938.76
938.77
938.79
939.02

1x

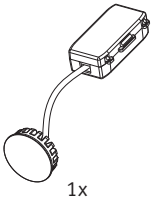
1x

2x

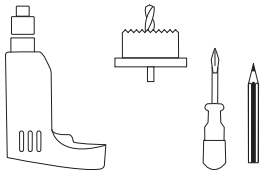

938.75
938.78
938.80
939.03

3x

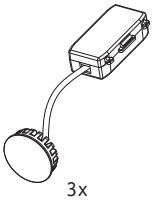
3x
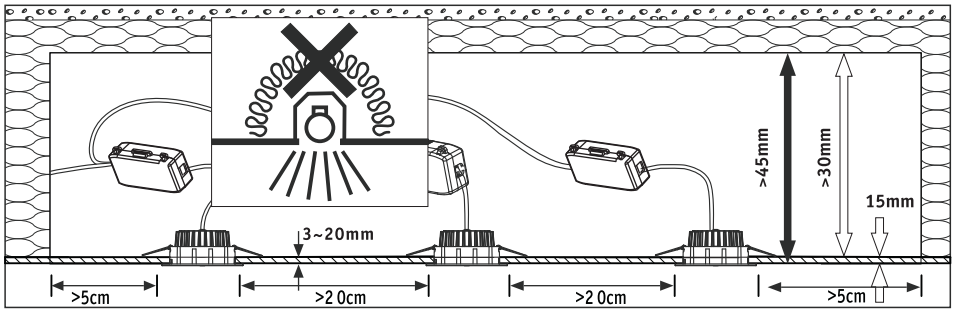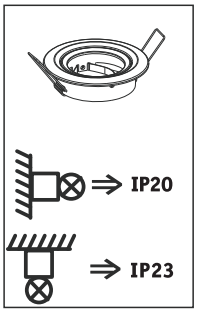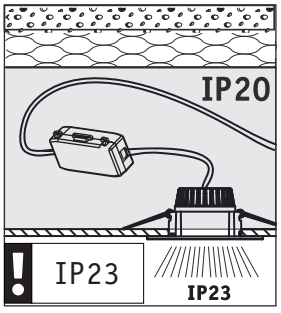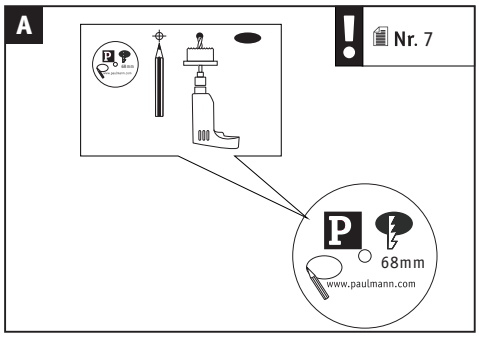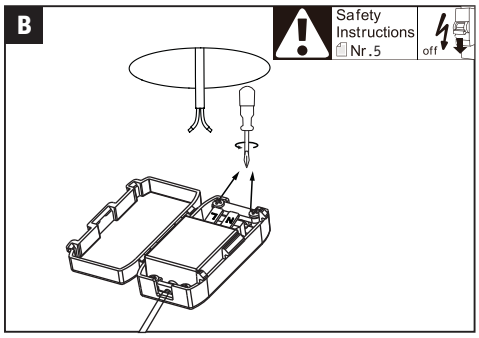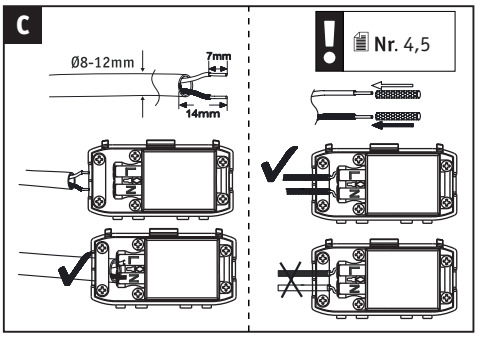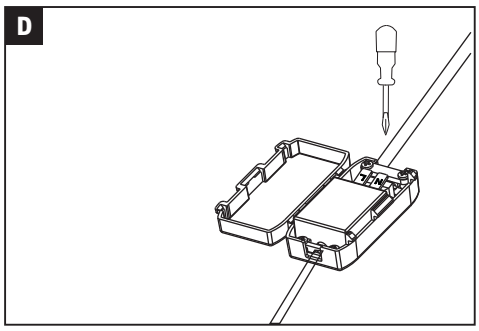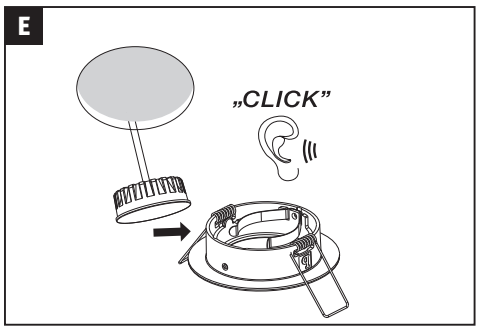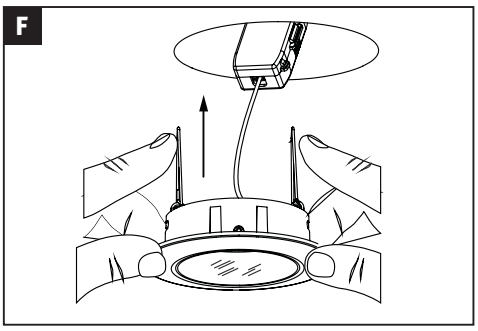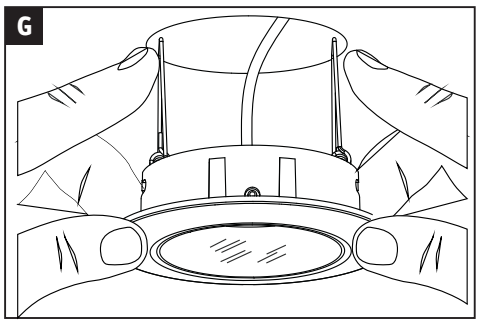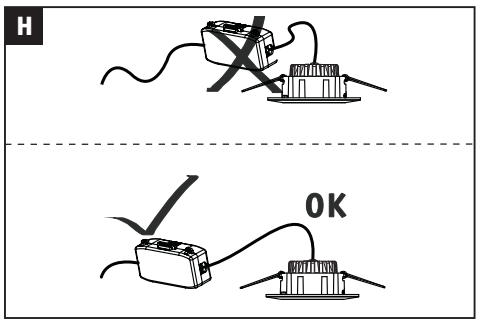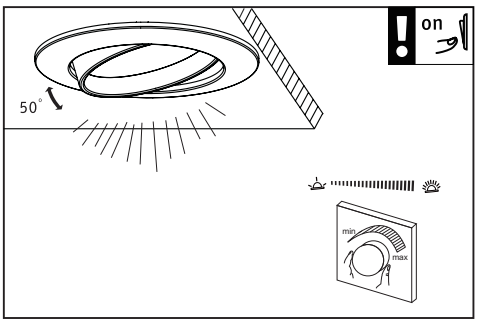
6x