94088 | Paulmann Produit

Spot Led RoundMac pour système à câbles suspendu DC - 4W - 2700°K - 200lm - Blanc dépoli - Non dimmable

Réf 94088

28.46€TTC*

Voir le produit :
https://www.domomat.com/26158-spot-led-roundmac-pour-systeme-a-cables-suspendu-dc-4w-2700k-200lm-blanc-depoli-non-dimmable-paulmann-94088.html

Le produit Spot Led RoundMac pour système à câbles suspendu DC - 4W - 2700°K - 200lm - Blanc dépoli - Non dimmable est en vente chez Domomat !

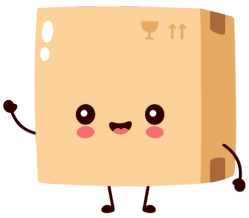

Paulmann

Safety Instructions

0, 1, 2, 4, 6, 8, 11, 12, 15, 16, 22, 23

InfoHotline

+49 (0) 5041 998 389
Mon.-Do. 7 00- 20 00
Fr. 7 00- 17 00

Paulmann Licht GmbH
Quezinger Feld 2
31832 Springe
Germany

www.paulmann.com
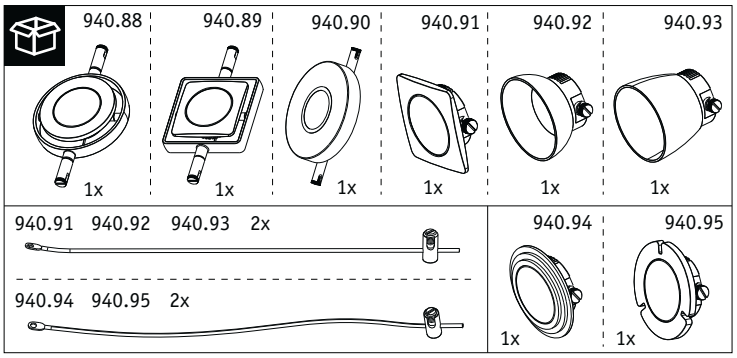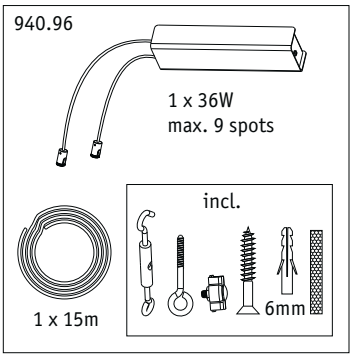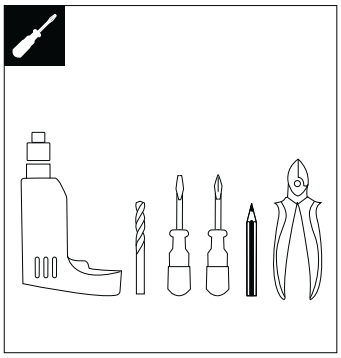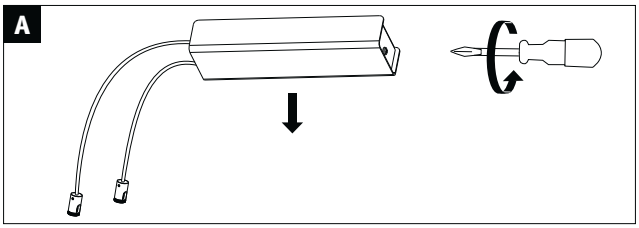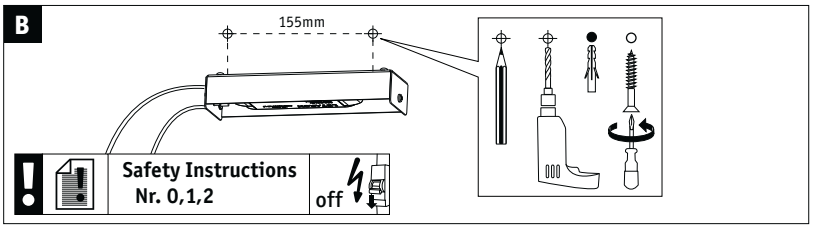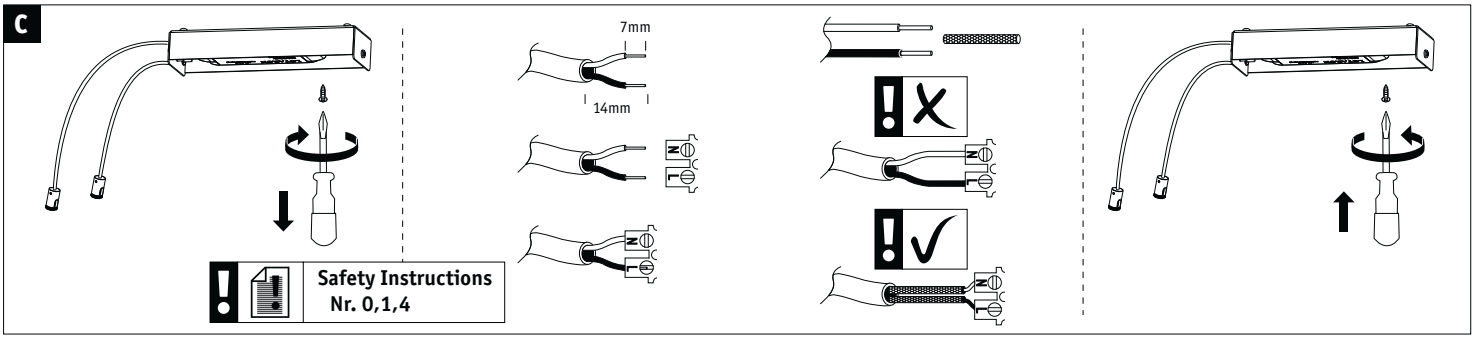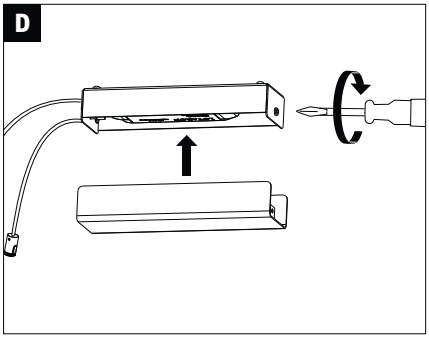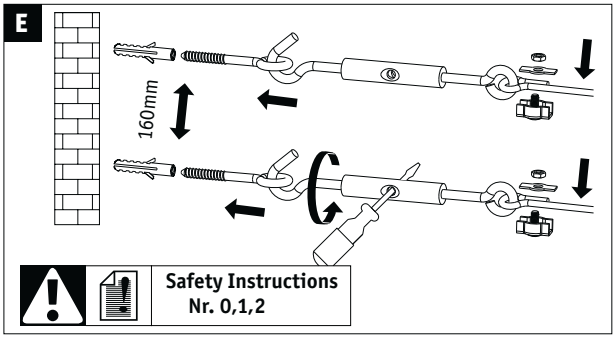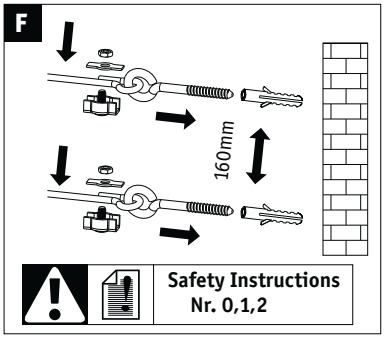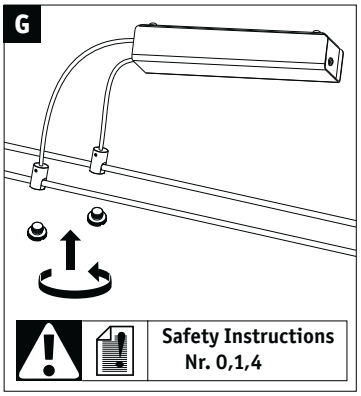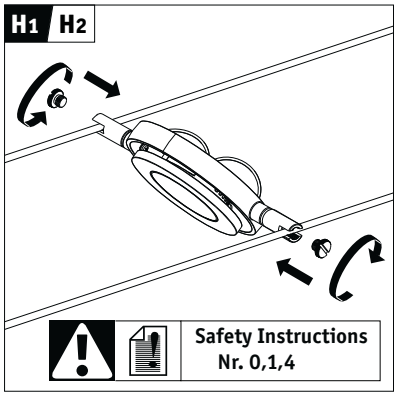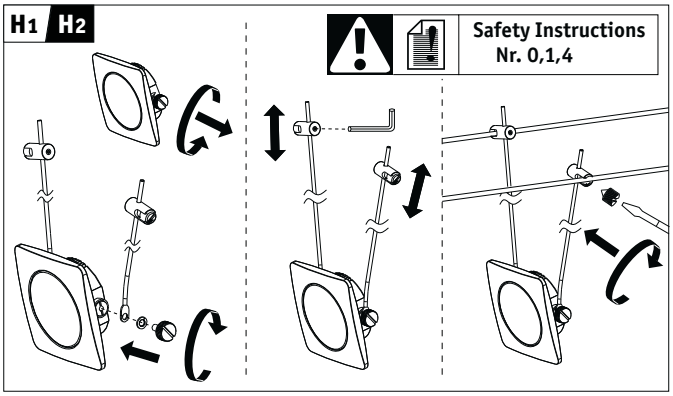
Art.-Nr.: **940.88 940.89 940.90 940.91 940.92 940.93 940.94 940.95 940.96** (+MA 173) PKE06/15