99725183 | Grundfos

Filtre Inlet Grundfos -250 µ - 8bar

Réf 99725183

65.75€TTC*

Voir le produit : https://www.domomat.com/68566-filtre-inlet-grundfos-250-8bar-grundfos-99725183.html

Le produit Filtre Inlet Grundfos -250 µ - 8bar est en vente chez Domomat !

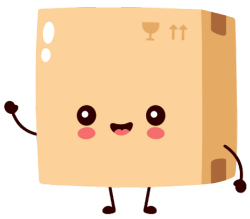

* : Prix sur le site Domomat.com au 28/04/2024. Le prix est susceptible d'être modifié.

Nom Société:
Créé par:
Téléphone:

Date: 08/06/2022

Quantité	Description
1	**Inlet Filter**

Note ! La photo produit peut différer du produit réel

Référence: 99725183

Le filtre d'entrée Grundfos est un accessoire recommandé pour protéger la pompe du sable, du gravier ou d'autres débris, lors du pompage d'eau de pluie ou de l'eau provenant d'un puits.

Le maillage carré permet un écoulement uniforme sur toute la surface de la cartouche elle-même, ce qui minimise les risques de colmatage.

La surface lisse du filtre assure un lavage et un nettoyage faciles.

Les cartouches filtrantes assurent une filtration nominale avec une efficacité de 80 %.

Si elles sont utilisées correctement, elles peuvent servir à plusieurs reprises en maintenant une efficacité constante.

Le cœur de la cartouche est fabriqué à partir de polypropylène rempli de talc et d'un filet en nylon soudé.

Nom Société:
Créé par:
Téléphone:

Date: 08/06/2022
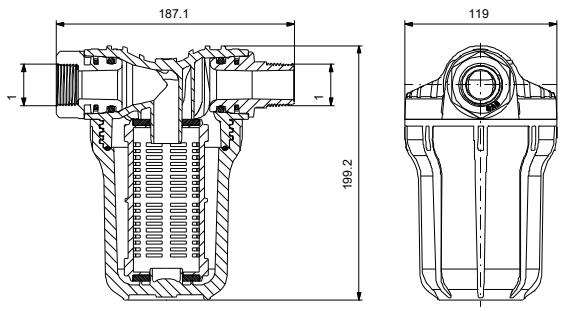
Description	Valeur
Information générale:	
Nom produit:	Inlet Filter
Code article:	99725183
Numéro EAN::	5713833435462
Technique:	
Niveau de filtration:	250 µ
Efficacité des filtres:	80 %
Matériaux:	
Matériau:	Composite
Installation:	
Pression maximale de service:	8 bar
Type raccordement d'entrée:	Rp
Type raccordement de sortie:	Rp
Diamètre du raccord d'aspiration:	1 inch
Diamètre du raccord de refoulement:	1 inch
Autres:	
Poids net:	0.95 kg
Poids brut:	1.2 kg
Volume d'expédition:	0.009 m3
Convient aux produits suivants:	SCALA1
N° LVI finlandais:	4772048
N° NRF norvégien:	9045233
Pays d'origine:	HU
Code douanier:	84219990