AM 4000 | Aspiraumur carac

Centrale d'aspiration AM 4000 - Habitation +250m2 - 4150mmCE

Réf AM 4000

1,829.00€TTC*

Voir le produit : https://www.domomat.com/39281-centrale-d-aspiration-am-4000-habitation-250m2-4150mmce-aspiraumur-am-4000.html

Le produit Centrale d'aspiration AM 4000 - Habitation +250m2 - 4150mmCE est en vente chez Domomat !

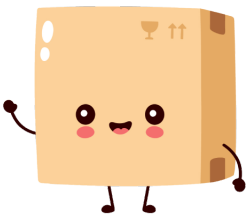

Centrale AM 4000

Caractéristiques techniques AM 4000

Spécificités	moteur By-pass et cuve inox brossé
Usage	particulier
Nbre de moteurs/turbines	2 série /4
Tension/Ampérage	240V/10A
Contrôle commande	RELAIS TRANSFO 24V BT (pour installations réalisées sans fil, prévoir flexible radio)
Puissance moteur	2400 W
Dépression (mmCE)	4150
Débit d'air (litre/sec.)	61,9
Type de filtration	Cône de séparation cyclonique + filtre
Capacité de cuve (litre)	53/31
Hauteur/diamètre (cm)	93/36,5
Nombre utilisateur	1
Prise la plus éloignée (m)	100
Surface habitable (m^2)	+ de 250
Garantie (année)	5+5*

* Nouvelle garantie : 5 ans pièces et main d'oeuvre dans nos ateliers + 5 ans sur les pièces à 50%.

Ensembles d'accessoires

Ensemble d'accessoires complet comprenant :

1 flexible
1 support flexible
1 canne telescopique
1 brosse combiné à roulettes
1 brosse 30cm en crin spécial parquet/carrelage
1 suceur long
1 suceur plat
1 brosse radiateur
1 brosse à épousseter en crin
1 capteur rectangulaire en crin
1 porte accessoires.

EA 02/7

Avec flexible de 7,5m.

Prise P 08

Prise P 08 complète, en PVC carré porte pleine avec sa contre prise, coude de départ et manchon.

PC 08 blanche (B)
amande (A)

* couleur à spécifier (B, A)

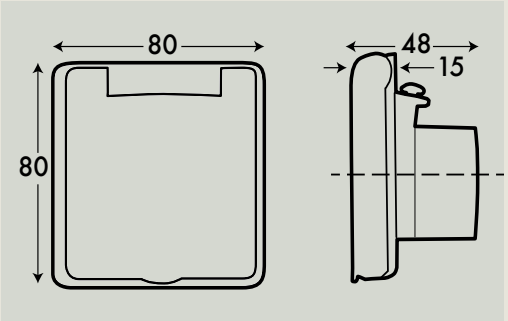

P 08 blanche (B)

P 08 amande (A)

Prise de service

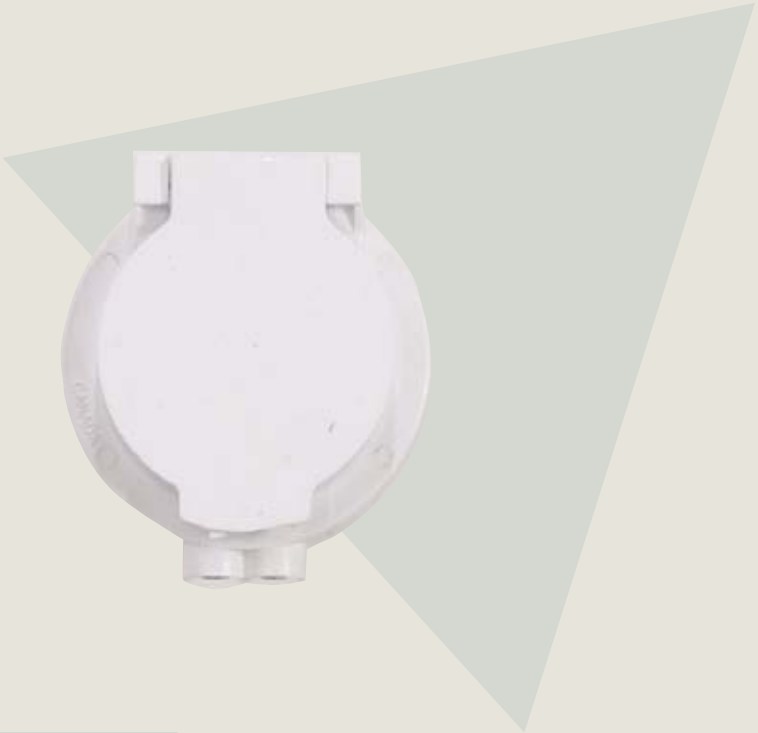

Prise P 07 complète à contacts pour garage, atelier ou annexes.
S'installe directement dans le coude de départ.

PC 07

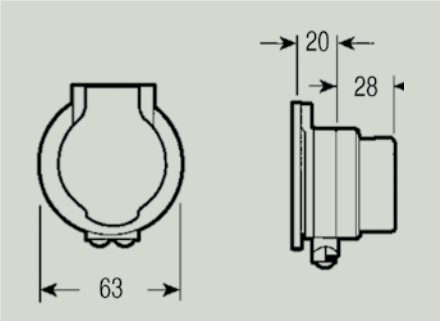

P 07

Kits d'installation

KT 02
Kit d'installation pour 2 prises
6 coudes 90° F/F long, 4 coudes 45° F/F, 1 T, 5 manchons, 8 colliers, 12,50 m de PVC, 15 m de fil, 1 colle, attaches rapides, guide d'installation.

KT 03
Kit d'installation pour 3 prises
9 coudes 90° F/F long, 6 coudes 45° F/F, 2 T, 8 manchons, 12 colliers, 20 m de PVC, 25 m de fil, 1 colle, attaches rapides, guide d'installation.

KT 04
Kit d'installation pour 4 prises
12 coudes 90° F/F long, 8 coudes 45° F/F, 3 T, 10 manchons, 16 colliers, 25 m de PVC, 30 m de fil, 1 colle, attaches rapides, guide d'installation.

KT 05
Kit d'installation pour 5 prises
15 coudes 90° F/F long, 10 coudes 45° F/F, 4 T, 12 manchons, 20 colliers, 30 m de PVC, 35 m de fil, 1 colle, attaches rapides, guide d'installation.