CONNEX | Kapsea FT

Support pour projecteur - Noir

Réf CONNEX

24.20€TTC*

Voir le produit : https://www.domomat.com/43260-support-pour-projecteur-noir-kapsea-connex.html

Le produit Support pour projecteur - Noir est en vente chez Domomat !

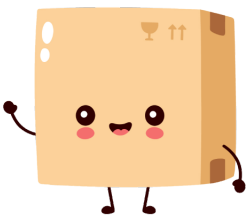

* : Prix sur le site Domomat.com au 28/04/2024. Le prix est susceptible d'être modifié.

KAPSEA

CONNEX
OUTDOOR LIGHTING

KAP-H

- **IZIG PRO** 15 / 30 / 50
- **IZIG+** 15 / 30 / 50

Components & fixture / *Composants et structure*

Body material / *Matériau du corps du projecteur*	Iron / *Fer*
Product painting color / *Couleur de la peinture*	Silver grey / *Gris argenté* Black / *Noir* White / *Blanc*
Screws material / *Matériau des visseries*	Iron / *Fer*

Model number / *Numeŕo de réference*

Example for CONNEX with silver painting / *Exemple pour CONNEX avec peinture agentee*

KAP -H -S

CONNEX
CONNEX

Product painting color / *Couleur de la peinture*
Silver grey(*Gris argenté*) / **B**lack(*Noir*) / **W**hite(*Blanc*)

Product Dimensions

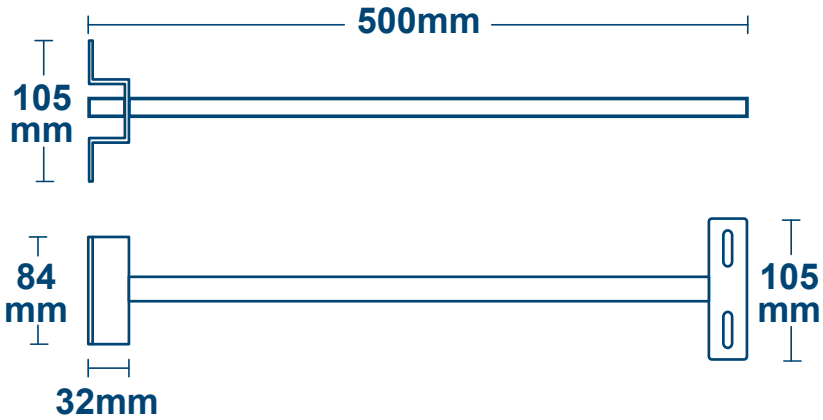

INSTALLATION MANUAL / *MANUEL D'INSTALLATION*

		FR	EN
1	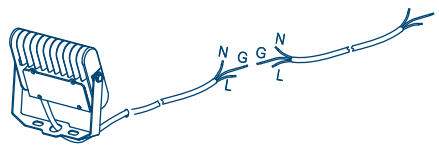	*Étant donné que la barre de fixation mesure 50cm, veillez à vérifier que la longueur du câble d'éclairage est amplement supérieur à 50 cm pour faciliter l'installation. Dans le cas contraire, câbler pour augmenter la longueur avant l'installation.*	As the mounting bar length is 50 cm, please ensure that light cable also appropriately exceeds 50 cm for an easy installation. Otherwise, please increase wiring appropriately before installation.
2	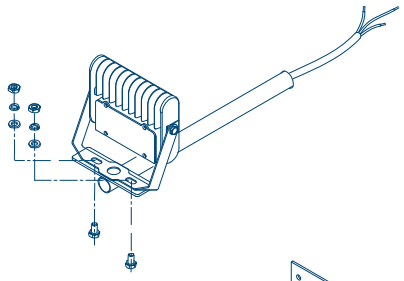	*Assembler l'étrier de la lampe et la barre de fixation avec les vis et écrous fournis dans le kit d'accessoires.*	Assemble the light bracket and the mounting bar with screws and nuts provided in the accessoire kit.
3	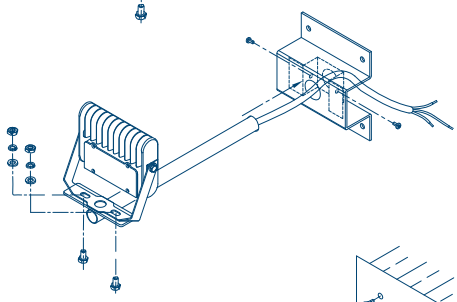	*Insérer la barre de fixation dans le support mural, serrer avec les vis fournies.*	Insert the mounting bar inside the wall holder and tighten with provided screws.
4	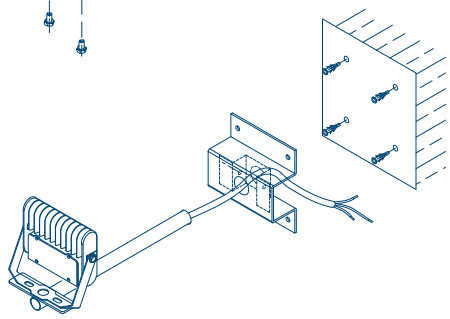	*Percer 4 trous sur la surface d'installation.*	Drill 4 holes on the installation surface.
5	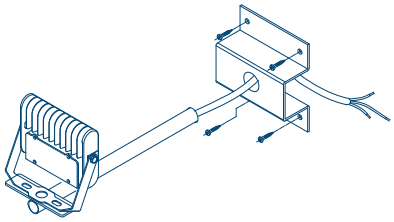	*Visser le support mural sur la surface d'installation prévue.*	Screw the wall holder on the installation surface.

Packing Information / *Information Colisage*

Packing details	Size (mm)	Qty / ctn(pcs)	Net Weight (kg)	Gross Weight (kg)
Product	500*105*84	/	0.5	/
Inner bag	570*130	1	/	0.54
Master Carton	320*515*290	30	16.2	17.25