PORCHER

Fiche Porcher - D0561AA

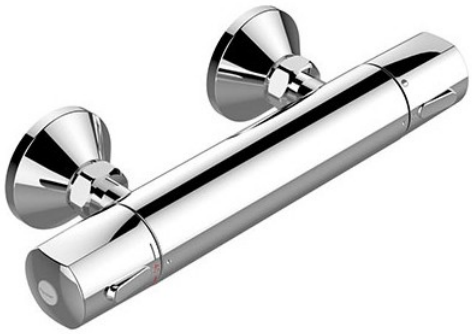

Mitigeur thermostatique douche mural Olyos - Chrome

Réf D0561AA

127.99€TTC*

Voir le produit :
https://www.domomat.com/55318-mitigeur-thermostatique-douche-mural-olyos-chrome-porcher-d0561aa.html

Le produit Mitigeur thermostatique douche mural Olyos - Chrome est en vente chez Domomat !

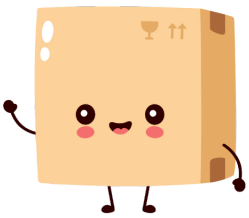

* : Prix sur le site Domomat.com au 12/10/2024. Le prix est susceptible d'être modifié.

Code article D0561

PORCHER

OLYOS
Mitigeur thermostatique douche mural

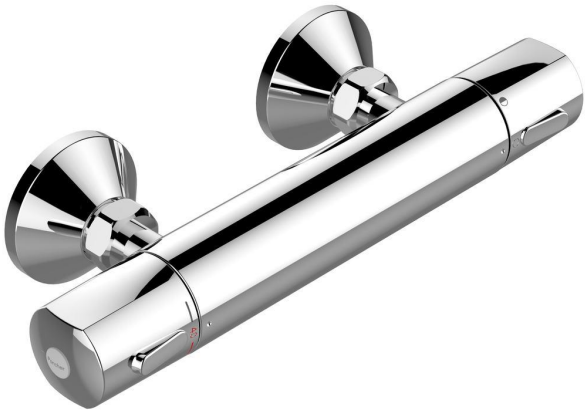

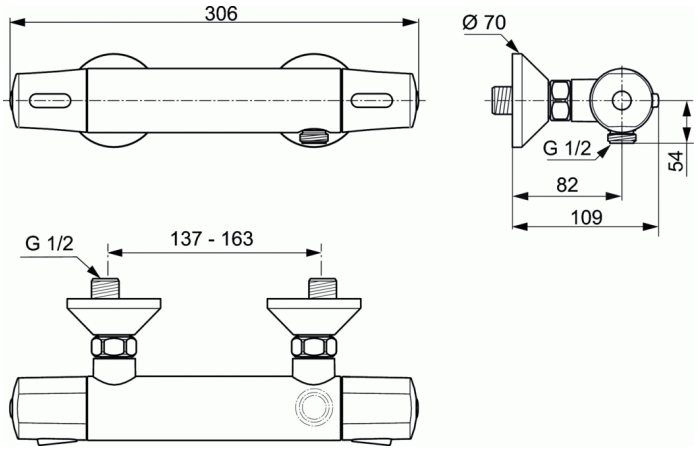

Mitigeur thermostatique douche mural
Elément thermostatique à cire avec grille anti tartre
Tête 1/2' à disque céramique
Corps isolé thermiquement (technologie Cool Body)
Croisillon de température avec butée de sécurité à 40°C débrayable
Température maximum pré réglée en usine à 50°C (conforme à la réglementation de l'eau chaude sanitaire C3) modifiable à 45°C ou 43°C ou 40°C
Croisillon de débit avec limiteur à 50% débrayable
Mise en sécurité en cas de coupure de l'écoulement d'eau conformément à la NF1111
Clapets anti-retour et filtres intégrés aux arrivées
Raccords muraux excentriques fournis avec réducteurs acoustiques intégrés
Rosaces métal
Entraxe 150 +/- 13 mm
Norme NFIB
E1C3A3U3
Qualitel Ge5

PIECES DETACHEES
A962998NU - VIS DE POIGNEE THERMOSTATIQUE M4X23,5
A962229NU - CARTOUCHE THERMOSTATIQUE 1/2
A962230NU - SET JOINTS CARTOUCHE THERMOSTATIQUE 1/2
A963400NU - TETE 1/2 - 1/2 T vis M4 POR/PIEL>07/0
A963432NU - INSERT DE POIGNEE DEBIT THERMOSTATIQUE
A962594NU - JEU DE CLAPETS ANTI-RETOUR
A962595NU - JOINT FILTRE G3/4 ECROUS THERMOSTATIQUES
A963651NU - MAMELON DEPART DOUCHE G1/2
A960975AA - RACCORDS MURAUX G1/2 AVEC SILENCIEUX

FINITIONS*

AA

* AA = Chrome (AA)

NORMES ET ENVIRONNEMMENT

Ideal Standard France - Showroom Paris
41 Rue Berger, 75001 Paris, France - Tel: + 33 1 44 88 96 96 - Email: showroomparis@idealstandard.com