PORCHER

Fiche Porcher - D1160AA

Mitigeur douche mural Olyos - Chrome

Réf D1160AA

69.28€TTC*

Voir le produit : https://www.domomat.com/55310-mitigeur-douche-mural-olyos-chrome-porcher-d1160aa.html

Le produit Mitigeur douche mural Olyos - Chrome est en vente chez Domomat !

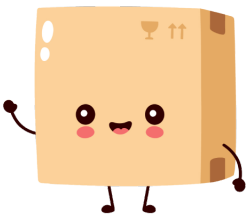

Code article D1160

PORCHER

OLYOS
Mitigeur douche mural

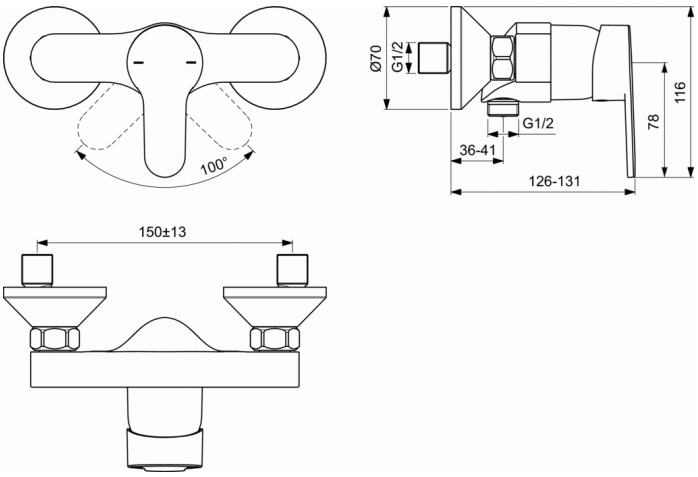

Mitigeur douche mural
Sans ensemble de douche

Corps monobloc en laiton chromé
Cartouche Ø 40 mm C.L.I.C.K Technology à 2 disques céramique équipée
Limiteur de température réglable (8 positions)
Limiteur de débit avec point dur à 50% et butée escamotable, déverrouillable
Manette métal pleine fixée par vis pointeau anti-desserage et isolateur thermique
Raccords muraux excentriques fournis avec réducteurs acoustiques intégrés
Rosaces métal fournies
Sortie de douche ½" par le dessous avec clapet anti-retour intégré
Norme NFIA
Classement E1 C2 A2 U3; Numéro ACS 13ACCLY125;
Qualitel Ge3

PIECES DETACHEES
B961078AA - LEVIER MITIGEUR CART 40MM
B960473AA - CACHE-VIS LEVIER CHROME
B960779AA - CAPOT DE CARTOUCHE
A860700NU -KIT ECO - LIMITEUR DEBIT CART A960500NU
B960780NU - ECROU DE SERRAGE DE CART 40MM
A963785NU - CARTOUCHE DIAMETRE 40MM
A962594NU - JEU DE CLAPETS ANTI-RETOUR

FINITIONS*

AA

* AA = Chrome (AA)

NORMES ET ENVIRONNEMMENT

Ideal Standard France - Showroom Paris
41 Rue Berger, 75001 Paris, France - Tel: + 33 1 44 88 96 96 - Email: showroomparis@idealstandard.com