# Diode D600V - Schéma

## Diode D600V - Pour centralisation des micromodules sur un fil

Réf D600V

**3.53€TTC***

Voir le produit : https://www.domomat.com/5005-diode-d600v-pour-centralisation-des-micromodules-sur-un-fil-yokis-d600v.html

*Le produit Diode D600V - Pour centralisation des micromodules sur un fil est en vente chez Domomat !*

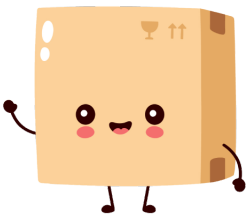

Yokis

# CVI50 / Série 500

## Centralisation de produits de la série 500 avec un CVI50

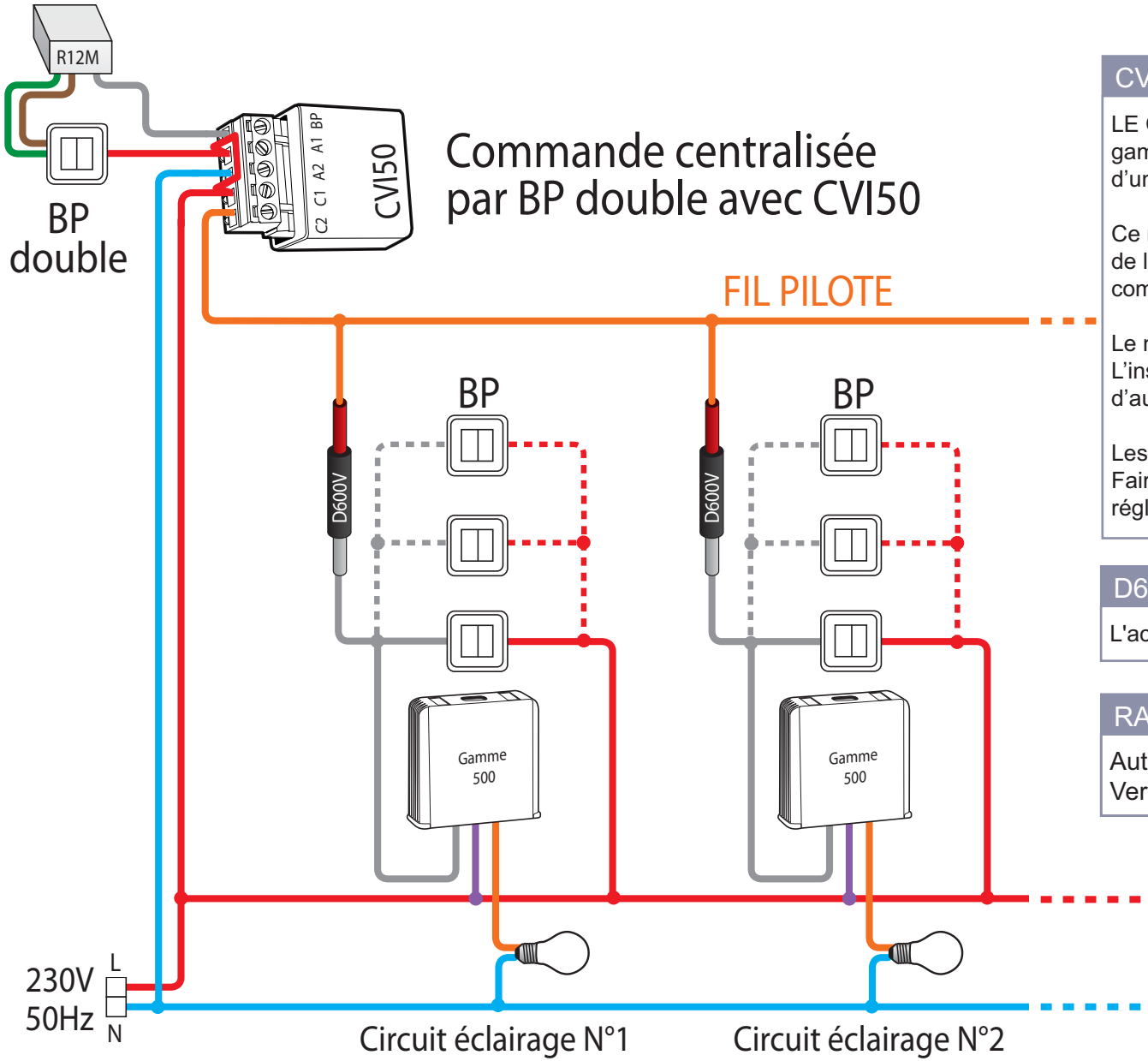


### CVI50

LE CVI50E permet de commander un ensemble de produits de la gamme 500 par le contact d'un programmateur, d'un luxometre ou d'un anémomètre.

Ce micromodule dédecte les fronts montants et descendants de l'entrée BP pour les convertir en serie d'impulsions pour commander les micromodules de la série 500.

Le nombre d'impulsions par défaut est X=3 et Y=4.
L'instalateur peut modifier X et Y pour créer des commandes directes pour d'autres commandes.

Les impulsions se règlent en faisant 10 à 19 appuis pour 0 à 9 impulsions.
Faire 25 appuis avant pour régler le nombre X et faire 26 appuis avant pour régler Y. verrouiller par 2" appuis en fin de réglage.

### D600V

L'accessoire D600V évite un retour de la commande locale sur le fil pilote.

### RAPPEL

Autorisation des réglages installateur : 23 impulsions
Verrouillage des réglages installateur : 21 impulsions

07-2013