atlantic

DOMOMAT
e-fournisseur de tous vos travaux

EHC | Atlantic Fiche technique

Entrée d'air hygroréglable EHC 5/45+G-34 NO - 5 à 45m3/h - 34dB - Noir

Réf 526611 **21.79€TTC***

https://www.domomat.com/28991-entree-d-air-hygroreglable-ehc-545g-34-no-5-a-45m3h-34db-noir-atlantic-526611.html

Entrée d'air hygroréglable EHC 5/45+G-34 GT - 5 à 45m3/h - 34dB - Gris

Réf 526608 **21.79€TTC***

https://www.domomat.com/29058-entree-d-air-hygroreglable-ehc-545g-34-gt-5-a-45m3h-34db-gris-atlantic-526608.html

---

Retrouvez tous les produits de la catégorie Entrées d'air hygroréglables Atlantic chez Domomat !

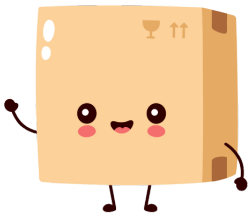

* : Prix sur le site Domomat.com au 27/04/2024. Le prix est susceptible d'être modifié.

Building systems
MARCHÉS COLLECTIF ET TERTIAIRE
Climatisation & ventilation

EHC 5/45-34

Entrée d'air hygroréglable acoustique compacte - Pose menuiserie

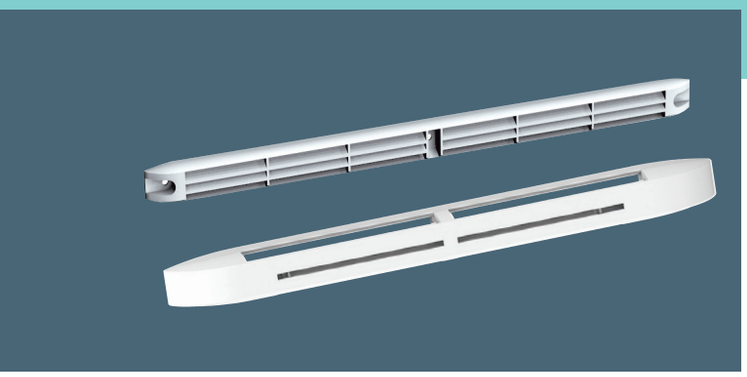

VENTILATION HYGRORÉGLABLE
QB
www.certita.fr
01/01 – CHY1 – 2279/2273

APPLICATIONS

Utilisées dans le cadre d'une installation de VMC de type hygro B ou hygro gaz (Avis technique n°14.5/17-2273 et n°14.5/17-2279), les entrées d'air **EHC 5/45-34** sont associées aux bouches d'extraction hygroréglables et temporisées du système.

Elles sont caractérisées par un débit variable compris entre 5 et 45 m³/h en fonction du taux d'humidité de la pièce.

Réalisées en polystyrène blanc, elles se posent soit en applique sur menuiserie sur une réservation de 2 x (160 x 12 mm), soit associées à un manchon de traversée de paroi.

Les entrées d'air **EHC 5/45-34** sont habillées d'un capot disponible en couleur (Beige, Bronze, Chêne clair, Chêne doré, Chêne foncé, Gris, Gris foncé, Gris anthracite, Noir & Marron).

Blanc - RAL 9016	Bronze - RAL 8019	Chêne doré - RAL 8003	Gris - RAL 7035	Gris anthracite - RAL 7016	Marron - RAL 8004
Beige - RAL 1013	Chêne clair - RAL 1011	Chêne foncé - RAL 8024	Gris foncé - RAL 7011	Noir - RAL 9011	

Les teintes réelles peuvent légèrement différer de celles du nuancier.

Elles fonctionnent sur parois verticales et sur tous plans inclinés (exemple : fenêtre de toit, sous face de coffre de volet roulant, ...).

Pour les manchons ou accessoires supplémentaires, se reporter aux documentations des entrées d'air autoréglables EA.

MISE EN OEUVRE

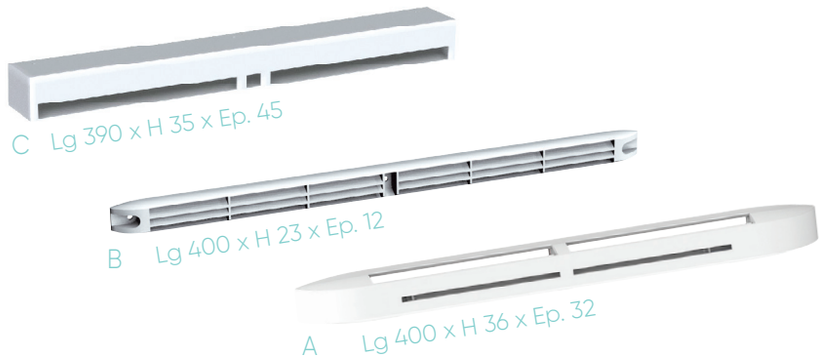

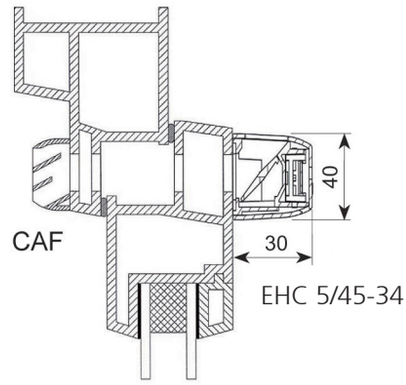

A : Entrée d'air (EHC)
B : Grille de façade standard (G)
C : Capuchon de façade acoustique (C)

L'entrée d'air **EHC 5/45-34** est posée en applique sur la menuiserie, fixée par vis. Elle est parfaitement centrée sur la réservation de 354 x 12 mm. Le capot se monte par simple emboîtement.

Côté extérieur, l'entrée d'air **EHC 5/45-34** peut être associée soit à un capuchon de façade fixé par vis de type CAF ou, pour augmenter les performances d'isolement acoustique, à un capuchon de façade acoustique fixé par vis de type **CAFAC**.

Entaille sur menuiserie

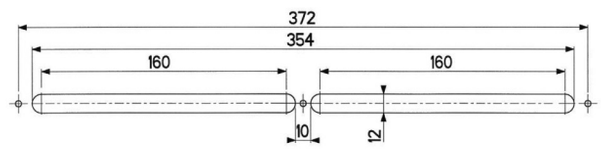

CARACTÉRISTIQUES HYGRO-AÉRAULIQUES

La courbe ci-dessous donne les caractéristiques aérauliques nominales en fonction du taux d'humidité de l'air intérieur et pour une différence de pression de 20 Pa.

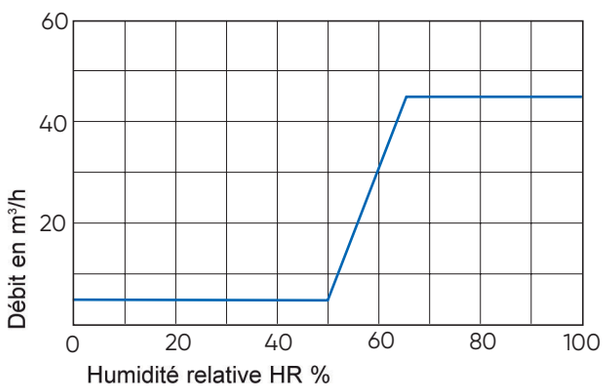

CARACTÉRISTIQUES ACOUSTIQUES

Les entrées d'air sont caractérisées par leur isolement acoustique Dn,e,w (Ctr).

Type	Dn,e,w (C)	Dn,e,w (Ctr)
EHC 5/45-34 + G*	32 dB	34 dB
EHC 5/45-34 + C	36 dB	37 dB

*Caractéristiques acoustiques similaires sans capuchon de façade CAF (G).

Pour les isolements acoustiques plus élevés, l'**EHC 5/45-34** peut être montée sur les silencieux acoustiques de type **SCD** ou **SHF**.

(Rapports d'essais CETIAT n°21 14 236/1 et 21 14 236/2).

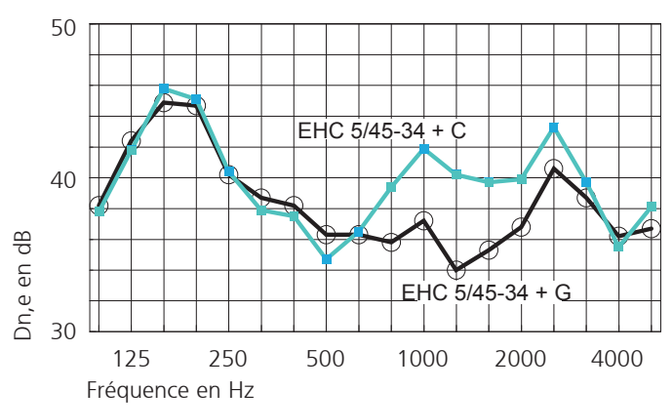

210092 - Atlantic Climatisation et Ventilation - 13, bd Monge - 69330 Meyzieu - S.A.S. au capital de 2 916 400 euros - RCS Lyon B 421 370 289 - Edition 11/17
En imprimant cette documentation sur du papier PEFC issu de forêts éco gérées, Atlantic Climatisation et Ventilation s'engage dans une démarche durable, respectueuse de l'environnement.