EVP1BSE43 | Schneider produit

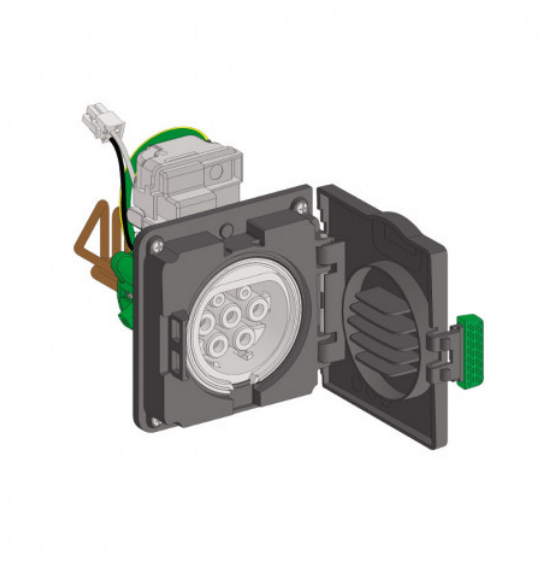

Socle de prise - T2 - Triphasé - Borne de charge de véhicules électriques EVlink Smart Wallbox

Réf EVP1BSE43

552.13€TTC*

Voir le produit : https://www.domomat.com/25954-socle-de-prise-t2-triphase-borne-de-charge-de-vehicules-electriques-evlink-smart-wallbox-schneider-electric-evp1bse43.html

Le produit Socle de prise - T2 - Triphasé - Borne de charge de véhicules électriques EVlink Smart Wallbox est en vente chez Domomat !

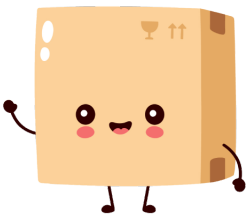

Fiche technique du produit
Caractéristiques

EVP1BSE43
BLOC PRISE T2S SMART WALL BOX IEC

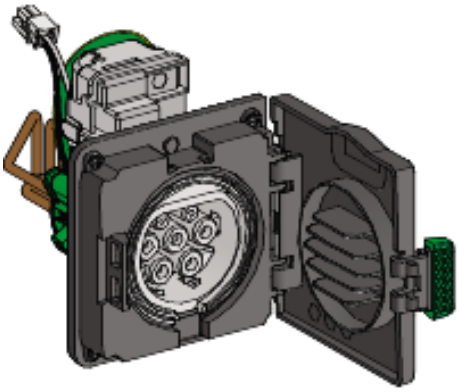

Principales

Gamme	EVlink
Fonction produit	Prise électrique
Type de prise	T2 avec obturateur
Description des pôles	3P + N
[Us] tension d'alimentation	380...415 V AC 50/60 Hz
Courant d'alimentation	32 A
Schéma de liaison à la terre	Compatible IT avec transformateur d'isolation suppl. sur alim. électrique. Compatible TN Compatible TT
Puissance de sortie nominale	22 W 32 A
Compatibilité de gamme	EVlink Smart Wallbox EVB1 station de charge

Complémentaires

Matière	Plastique
Certifications du produit	CE
Hauteur	150 mm
Largeur	150 mm
Profondeur	300 mm
Poids	0.65 kg

Environnement

Degré de protection IP	IP54 conforme à IEC 60529
Tenue aux chocs IK	IK10 conforme à IEC 62262
Température de fonctionnement	-30…50 °C
Température ambiante pour le stockage	-40…80 °C
Humidité relative	5…95 %

Clause de non responsabilité : Cette documentation n'est pas destinée à remplacer ni ne peut servir à déterminer l'adéquation ou la fiabilité de ces produits dans le cadre d'une application spécifique

Garantie contractuelle

Période	18 mois