legrand 004283

Prise de courant modulaire 10A à 16A 250V~ - 2P+T à éclips et à voyant - 2,5 modules

Réf 004283

16.98€TTC*

Voir le produit : https://www.domomat.com/28532-prise-de-courant-modulaire-10a-a-16a-250v-2pt-a-eclips-et-a-voyant-25-modules-legrand-004283.html

Le produit Prise de courant modulaire 10A à 16A 250V~ - 2P+T à éclips et à voyant - 2,5 modules
est en vente chez Domomat !

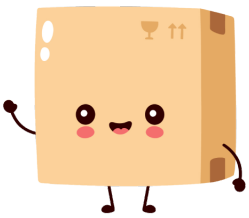

128, av. du Maréchal-de-Lattre-de-Tassigny - 87045 LIMOGES Cedex
Tel : 0 (+33) 5 55 06 87 87 Fax : 0 (+33) 5 55 06 88 88
www.legrand.com

Prise de courant

Référence(s) : 0 042 80 - 0 042 83

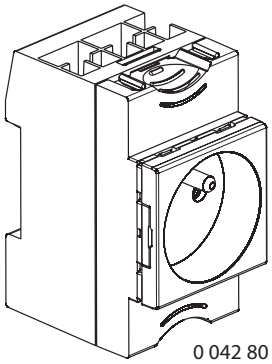

0 042 80

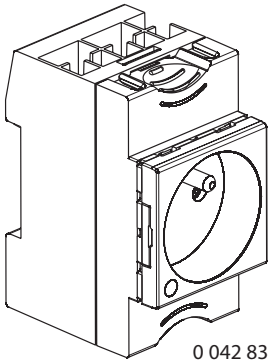

0 042 83

SOMMAIRE **Page**

1. Gamme. 1
2. Cotes d'encombrement 1
3. Caractéristiques techniques 1
4. Mise en oeuvre 1
5. Entretien 2
6. Conformité et agréments 2

1. GAMME

10/16 A - 250V~
Référence 0 042 80 : prise 2P + T à éclips
Référence 0 042 83 : prise 2P + T à éclips avec voyant

2. COTES D'ENCOMBREMENT

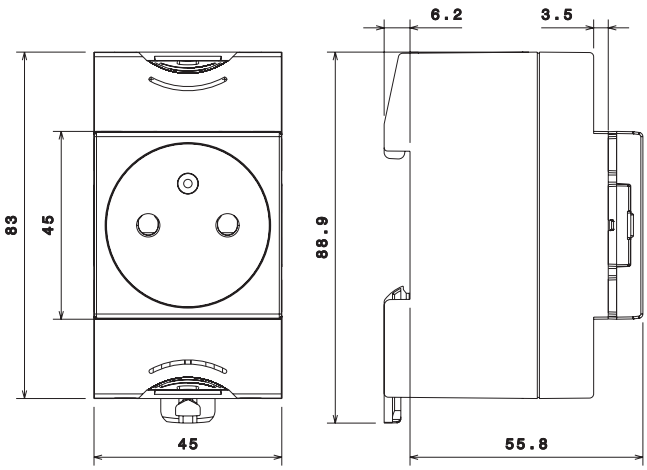

3. CARACTÉRISTIQUES TECHNIQUES

- Intensité thermique : 10/16 A
- Tension nominale : 250 V~
- Rigidité diélectrique : 2 kV~
- Conditions d'environnement
  Température de stockage : -10°C à +70°C
  Température d'utilisation : -5°C à +35°C
- Tenue mécanique : IK05
- Protection contact direct : IP2X
- Autoextinguibilité : 750°C / 30s
- Matières :
  Capot et socle : polycarbonate + acrylonitrile butadiène styrène
  Enjoliveur : Polycarbonate
- Couleur : gris RAL 7035

4. MISE EN OEUVRE

■ 4.1 Raccordement

Bornes à connexions automatiques

Capacité des bornes :

Fil souple sans embout et fil rigide : 2 x 1,5mm² mini à 2 x 2,5mm² maxi

Longueur de dénudage : 12 mm

Logement sur le haut de l'appareil permettant le passage du peigne de raccordement.

■ 4.2 Fixation

Sur rail symétrique DIN 35

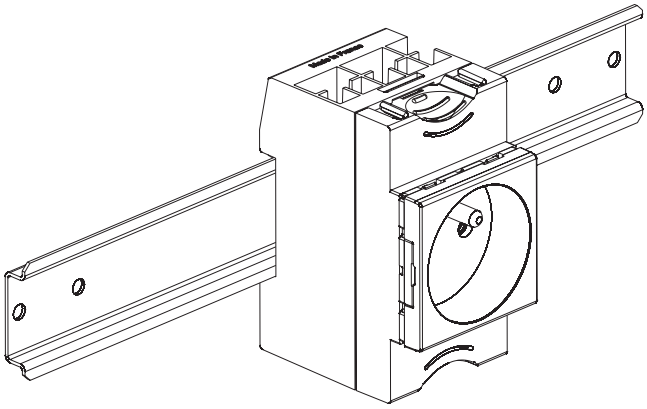

■ 4.3 Positionnement de fonctionnement

Vertical, horizontal, à l'envers, à plat

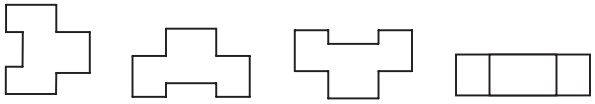

5. ENTRETIEN

Nettoyage superficiel au chiffon

Ne pas utiliser : acétone, dégoudronnant, trichloréthylène

6. CONFORMITÉ ET AGRÉMENTS

6.1 Normes de référence

IEC 60884-1

NF C 61-314

6.2 Matières plastiques

Matières plastiques sans halogène

6.3 Respect de l'environnement

Réponse aux directives de l'Union Européenne

Conformité à la directive 2002/95/CE du 27/01/03 dite «RoHS» qui prévoit le bannissement de substances dangereuse telles que le plomb, le mercure, le cadmium, le chrome hexavalent, les retardateurs de flammes bromés polybromobiphényles (PBB) et polybromodiphenyléthers (PBDE) à partir du 1er juillet 2006.

Conformité aux directives 91/338/CEE du 18/06/91 et décret 94-647 du 27/07/04.

6.4 Emballage

Conception et fabrication des emballages conformes au décret 98-638 du 27/07/1998 et à la directive 94/62/CE.