Bonde + grille Nicoll

Réf 013G6581

Réf 013G6588

Réf 0501018

Réf 013G6591

Réf 013G6595

Réf 013G6582

Réf 013G6584

Voir les produits Danfoss : https://www.domomat.com/96_danfoss

Retrouvez tous les produits Danfoss chez Domomat !

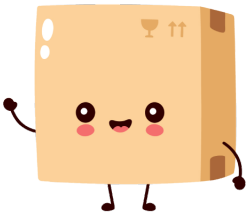

Lavabo, Bidet, Urinoir I BONDES A BOUCHON OU A GRILLE LAITON

Références : 0501018

Réf	Ø Grille	Sortie	Hauteur (mm)
0501020	65	G . 1¼	70
0501026	55	G . 1¼	60
0501018	63	G . 1¼	60

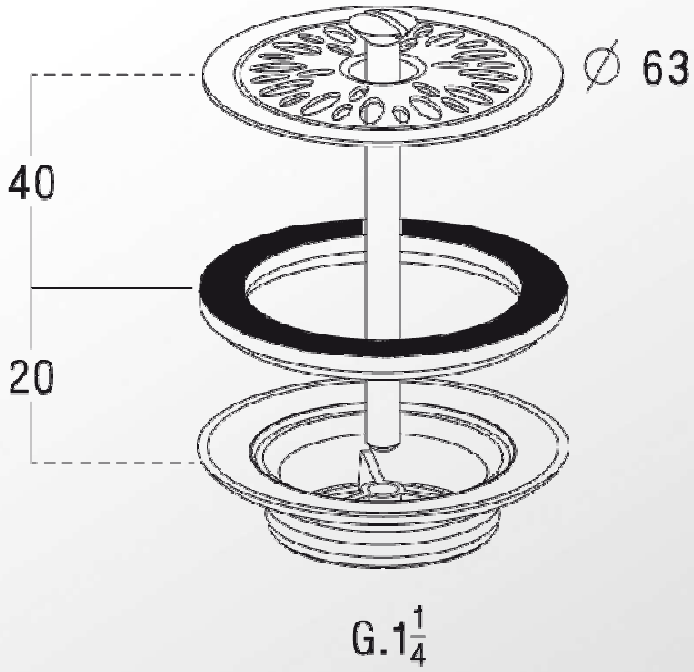

■ CARACTERISTIQUES TECHNIQUES :

- Grille inox ø63
- Sortie G . 1¼

■ PLUS PRODUIT :

- Corps en laiton

■ QUALITE - ENVIRONNEMENT :

ISO 9001
ISO 14001
BUREAU VERITAS Certification

DATE 7 février 2012