IZIG+S 100 | Kapsea FT

Projecteur LED extérieur haut de gamme - 100W - 4000K - IP66 - Dimmable

Réf IZIG+S 100

251.28€TTC*

Voir le produit :
https://www.domomat.com/43229-projecteur-led-exterieur-haut-de-gamme-100w-4000k-ip66-dimmable--kapsea-izigs-100.html

Le produit Projecteur LED extérieur haut de gamme - 100W - 4000K - IP66 - Dimmable est en vente chez Domomat !

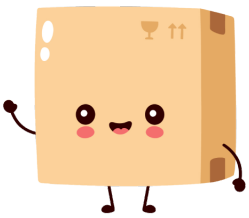

* : Prix sur le site Domomat.com au 12/10/2024. Le prix est susceptible d'être modifié.

KAPSEA

IZIG+S 100

OUTDOOR LIGHTING

KAP-FLL-100

IP66 | IK 10 | CRI >70 | 135 lm / Watt

Electrical / *Electrique*

Power / *Puissance*	100 W
Input voltage / *Tension d'entrée*	100 - 277 V
Input current / *Courant d'entrée*	0.75A MAX
Frequency / *Fréquences*	50 - 60 Hz
Power factor / *Facteur de puissance*	> 0.9
Dimmable type / *Type de dimmage*	0-10 VDC / PWM / VR
Option / *Option*	Photocell

Lighting / *Eclairage*

Beam angle / *Angle de faisceau*	90°x120° / 90°x160° / 80°x140° / 100°x140°
Efficiency / *Efficacité*	135Lumens/w
Lumen output / *Sortie lumens*	13519 Lumens
CRI / *IRC*	> 70
Color temperature / *Température de couleur*	3000 - 3500 K 4000 - 4500 K 4800 - 5100 K 5200 - 5700 K

Components & fixture / *Composants et structure*

Body material / *Matériau du corps du projecteur*	Aluminum / *Aluminium*
Product painting color / *Couleur de la peinture*	Silver grey / *Gris argenté* Black / *Noir* White / *Blanc*
Screws material / *Matériau des visseries*	Stainless steel 316 / *Acier inoxydable 316*
Cover material / *Matériau du couvercle*	PC lens / *Lentilles en Polycarbonate*
Cable specifications / *Spécifications du cable*	HO5RNF (3G1.0mm^2)
LED Chipset / *Puces LED*	Lumileds Luxeon 3030
Cable length / *Longueur du cable*	1.0m

*Product evolution or final development may alter presented information. All provided data in this document are based on product information at the time of document edition, the specifications presented in this document shall not be considered as contractual.

Les évolutions produit, ainsi que le dévelopment final peuvent altérer les spécifications du produit. Les informations présentées dans ce document reflètent les spécifications au moment de son édition. Les spécifications indiquées sont non-contractuelles.

KAPSEA®

Temperatures / *Températures*

Storage temperature / *Température de stockage*	-40°C ~ +80°C
Operating temperature / *Température d'utilisation*	-40°C ~ +40°C
Storage Humidity / *Humidité de storage*	10% - 90%

Additional product data / *Informations supplémentaires*

Lifetime / *Durée de vie*	> 50.000 Hours
Warranty / *Garantie*	5 years / 5 *ans*
International Standards / *Normes internationales*	Eco-Design(ERP)

Model number / *Numeŕo de réference*

Example for IZIG+S 100 with silver painting / color temperature 4000K / 1.0m cable / Yoke mount
Exemple pour IZIG+S 100 avec peinture gris argenté / couleur de temperature 4000k / cable 1.0m / Étrier grand format

KAP -FLL -100 -S 4 -C10 -YK

IZIG+S series with Lumileds LED chipsets
Gamme **IZIG+S** *avec puces LED Lumileds*

Power / *Puissance* :**100**w

Product painting color / *Couleur de la peinture* :
Silver grey(*Gris argenté*) / **B**lack(*Noir*) / **W**hite(*Blanc*)

Accessory code / *Code de l'accessoire* :
YK (Yoke mount / Étrier grand format)
TR (Trunnion mount / Étrier(petit format)
SF (Slipfitter mount / Support sommet de mât rotatif)
MA (Wall mount / Support mural)

Cable length / *Longueur du cable* :
1.0m

Color temperature / *Température de couleur*
3(3000-3500K)
4(4000-4500K)
5(4800-5100K)
6(5200-5700K)

Photometry / *Photométrie*

90° x 120° (Symmetrical)

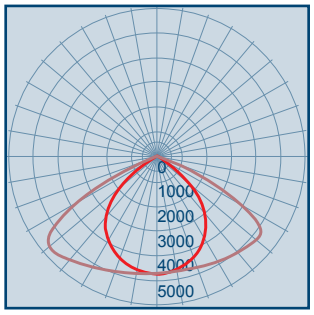

TYPE II

90°X160°(Asymmetrical)

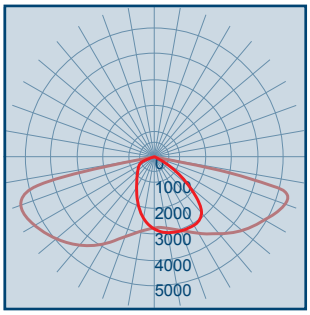

TYPE II

80°X140°(Asymmetrical)

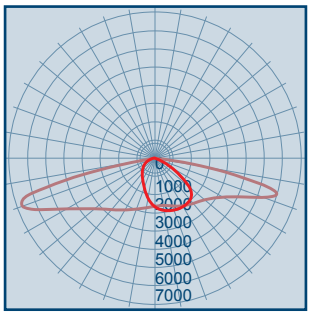

TYPE III

100°X140°(Asymmetrical)

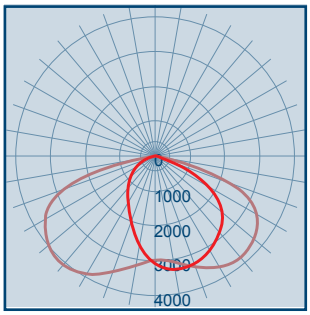

TYPE IV

*Product evolution or final development may alter presented information. All provided data in this document are based on product information at the time of document edition, the specifications presented in this document shall not be considered as contractual.
Les évolutions produit, ainsi que le dévelopment final peuvent altérer les spécifications du produit. Les informations présentées dans ce document reflètent les spécifications au moment de son édition. Les spécifications indiquées sont non-contractuelles.

Product Dimensions

YOKE MOUNT

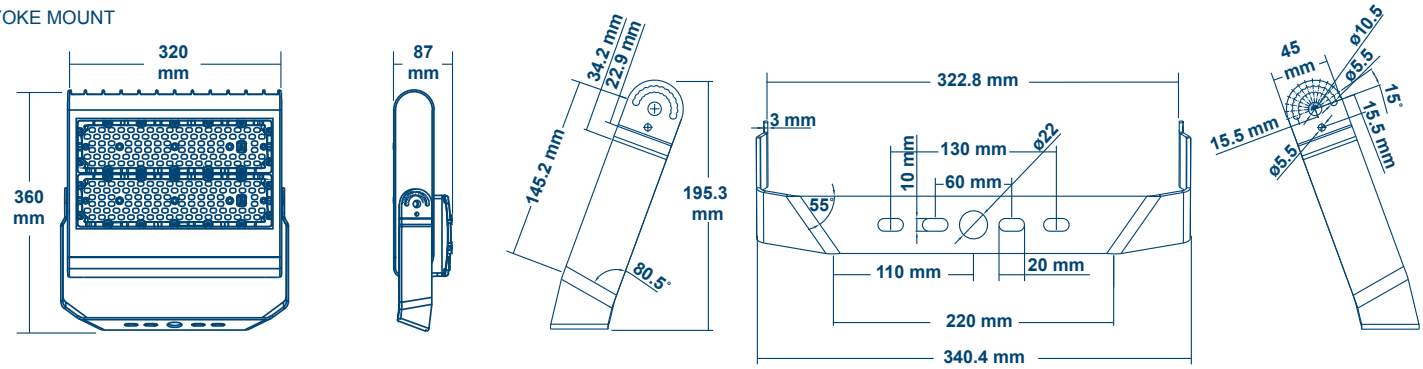

TRUNNION MOUNT

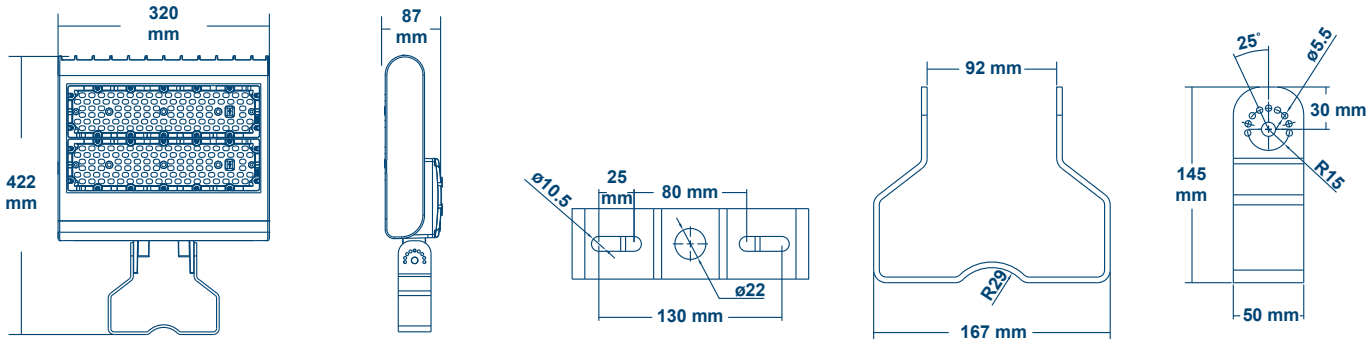

SLIPFITTER MOUNT- For diameter 40 - 60 mm pole

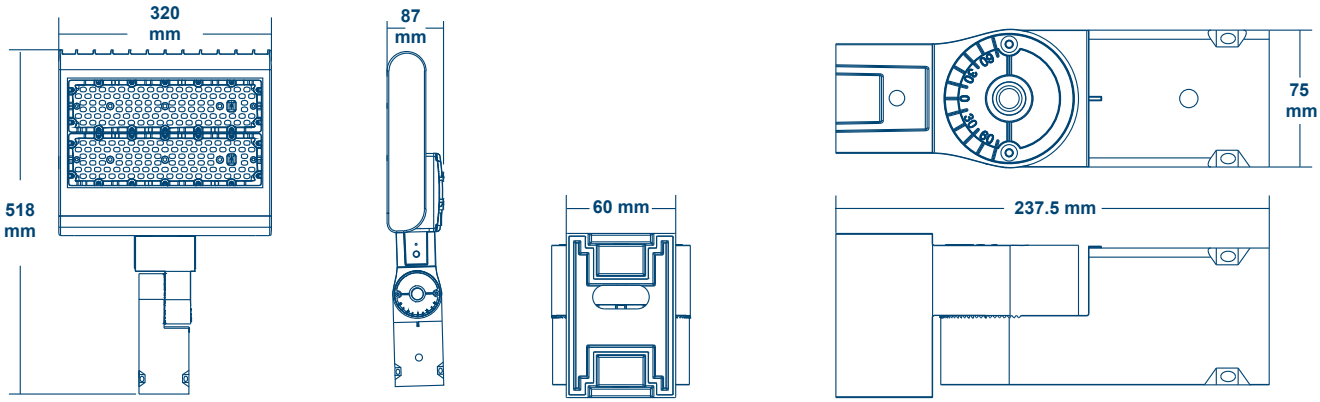

*Product evolution or final development may alter presented information. All provided data in this document are based on product information at the time of document edition, the specifications presented in this document shall not be considered as contractual.

Les évolutions produit, ainsi que le dévelopment final peuvent altérer les spécifications du produit. Les informations présentées dans ce document reflètent les spécifications au moment de son édition. Les spécifications indiquées sont non-contractuelles.

Product Dimensions

WALL MOUNT

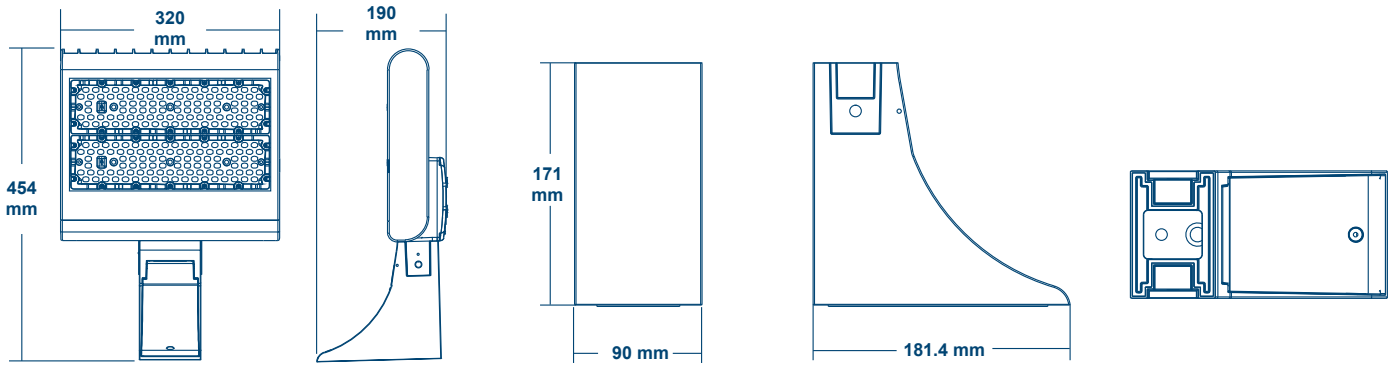

MASTY MOUNT

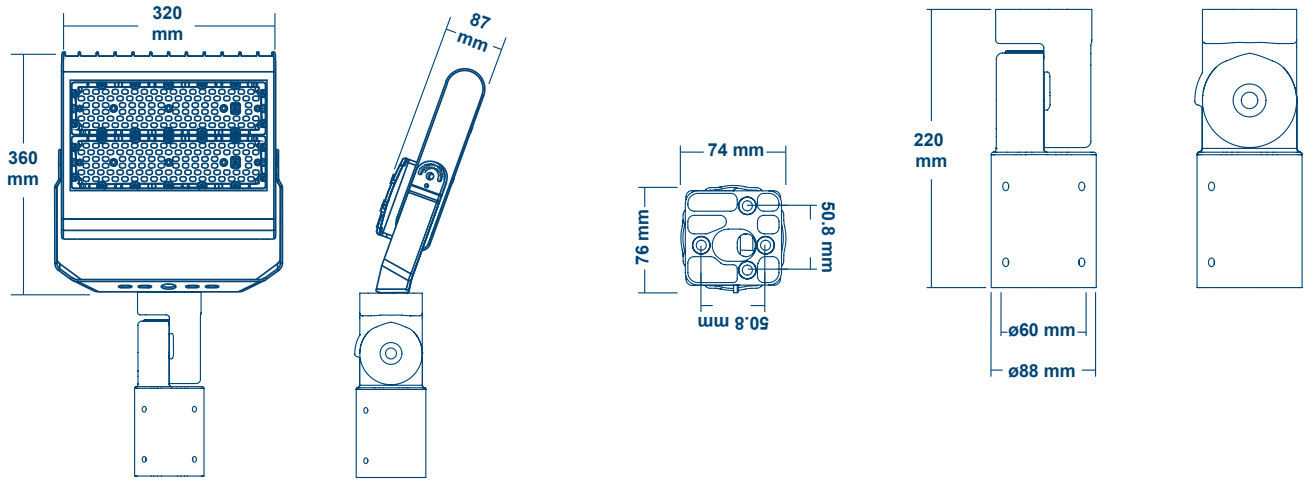

*Product evolution or final development may alter presented information. All provided data in this document are based on product information at the time of document edition, the specifications presented in this document shall not be considered as contractual.

Les évolutions produit, ainsi que le dévelopment final peuvent altérer les spécifications du produit. Les informations présentées dans ce document reflètent les spécifications au moment de son édition. Les spécifications indiquées sont non-contractuelles.

Packing Information / *Information Colisage*

KAP-FLL-100(YK)

Packing details	Size (mm)	Qty / ctn(pcs)	Net Weight (kg)	Gross Weight (kg)
Product	360*340*87	/	5.7	/
Inner box	/	/	/	/
Master Carton	410*370*105	1	/	6.4

KAP-FLL-100(TR)

Packing details	Size (mm)	Qty / ctn(pcs)	Net Weight (kg)	Gross Weight (kg)
Product	422*320*87	/	5.8	/
Inner box	/	/	/	/
Master Carton	510*360*125	1	/	6.5

KAP-FLL-100(SF)

Packing details	Size (mm)	Qty / ctn(pcs)	Net Weight (kg)	Gross Weight (kg)
Product	518*320*87	/	6.6	/
Inner box	/	/	/	/
Master Carton	510*360*125	1	/	7.3

KAP-FLL-100(MA)

Packing details	Size (mm)	Qty / ctn(pcs)	Net Weight (kg)	Gross Weight (kg)
Product	454*320*190	/	6.0	/
Inner box	/	/	/	/
Master Carton	510*360*125	1	/	6.7

*Product evolution or final development may alter presented information. All provided data in this document are based on product information at the time of document edition, the specifications presented in this document shall not be considered as contractual.

Les évolutions produit, ainsi que le dévelopment final peuvent altérer les spécifications du produit. Les informations présentées dans ce document reflètent les spécifications au moment de son édition. Les spécifications indiquées sont non-contractuelles.