Resistance - ERIA

Appoint électrique 3 kW monophasé pour pompe à chaleur Eria M PLUS Chappée
Réf 7798763 **777.28€TTC***

https://www.domomat.com/104017-appoint-electrique-3-kw-monophase-pour-pompe-a-chaleur-eria-m-plus-chappee-chappee-7798763.html

Appoint électrique 4,5 kW monophasé pour pompe à chaleur Eria M PLUS Chappée
Réf 7798764 **818.18€TTC***

https://www.domomat.com/104019-appoint-electrique-45-kw-monophase-pour-pompe-a-chaleur-eria-m-plus-chappee-chappee-7798764.html

Appoint électrique 4,5 kW triphasé pour pompe à chaleur Eria M PLUS Chappée
Réf 7798765 **818.18€TTC***

https://www.domomat.com/104020-appoint-electrique-45-kw-triphase-pour-pompe-a-chaleur-eria-m-plus-chappee-chappee-7798765.html

Retrouvez tous les produits de la catégorie
Pompe à chaleur air / eau Chappee
chez Domomat !

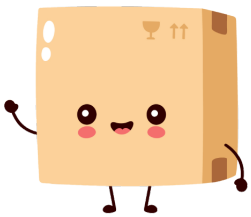

* : Prix sur le site Domomat.com au 12/10/2024. Le prix est susceptible d'être modifié.

OPTION APPOINT ÉLECTRIQUE 3 & 4.5KW

CARACTÉRISTIQUES TECHNIQUES

CARACTÉRISTIQUES

MODELES	BACKUP 3kW	BACKUP 4.5kW	BACKUP 4.5kW
Alimentation	Monophasée	Monophasée	Triphasée
Puissance	3kW	4.5kW	4.5kW
Température de service	5-35°C		
Raccordement (entrée/sortie	G1"1/4 - G1" avec adaptateur		

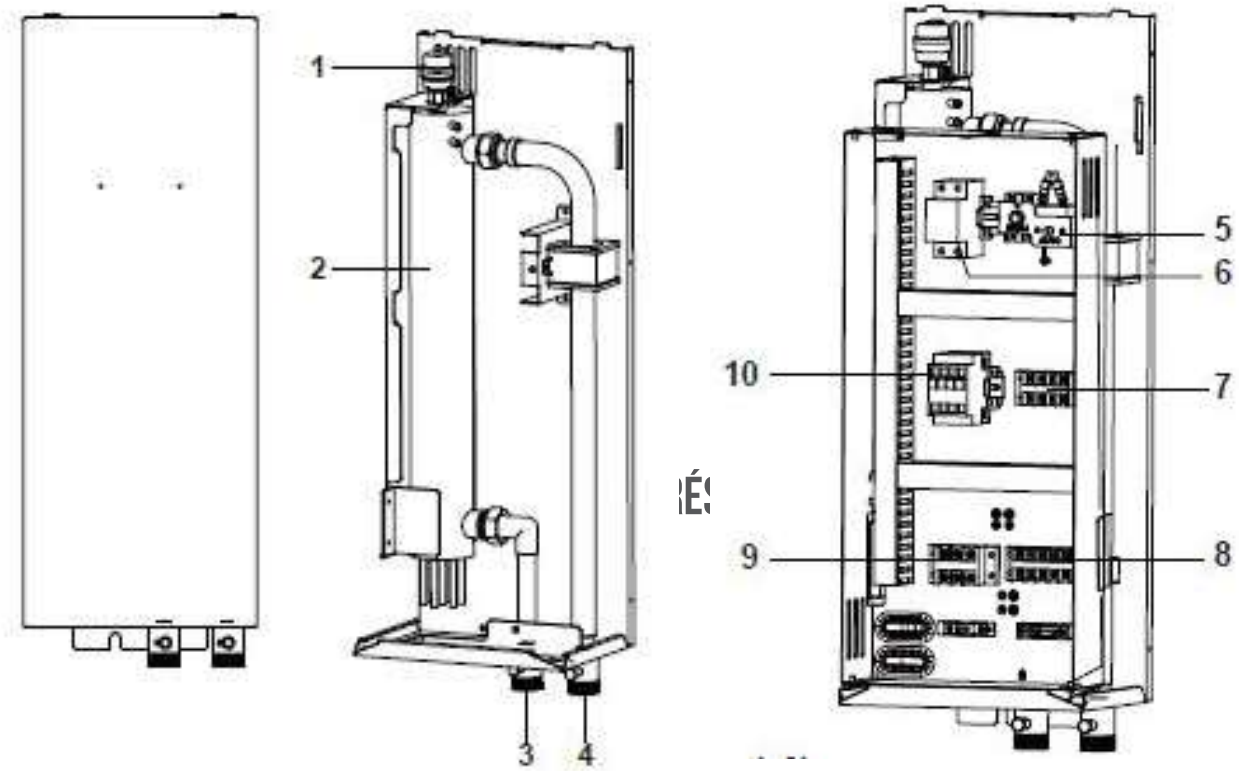

1) Purgeur
2) Bouteille de rechauffeur
3) Entrée relève chauffage
4) Départ relève chauffage
5) Thermostat de sécurité
6) Disjoncteur
7) Connecteur
8) Connecteur
9) Connecteur
10) Contacteur résistances

OPTION APPOINT ÉLECTRIQUE 3 & 4.5KW

CARACTÉRISTIQUES DIMENSIONELLES

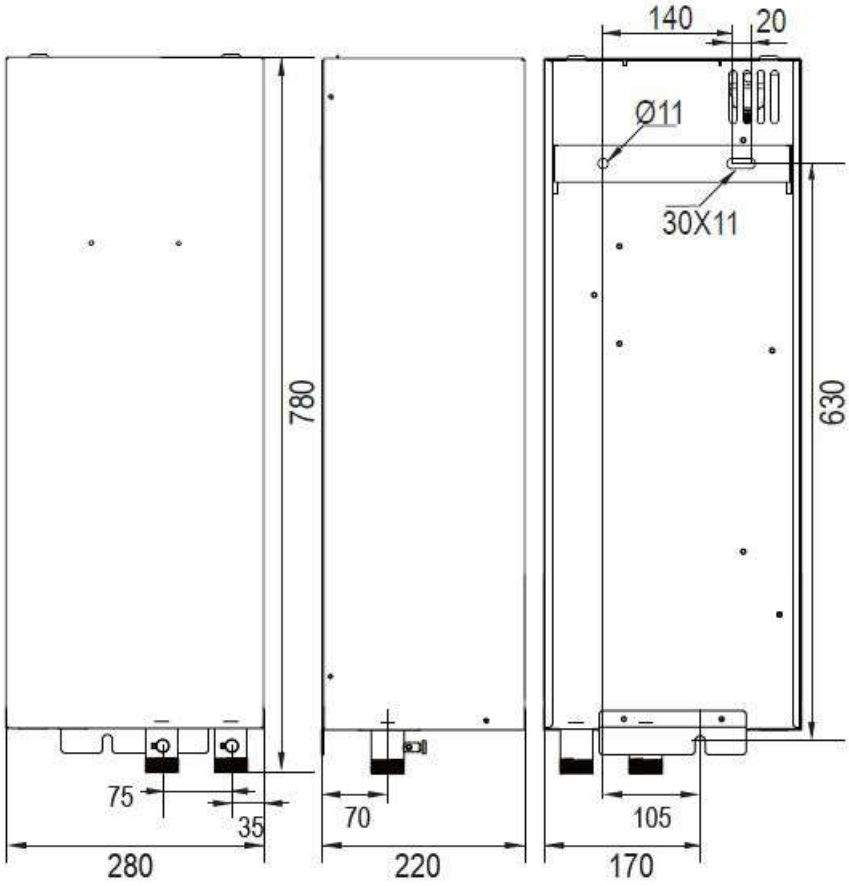

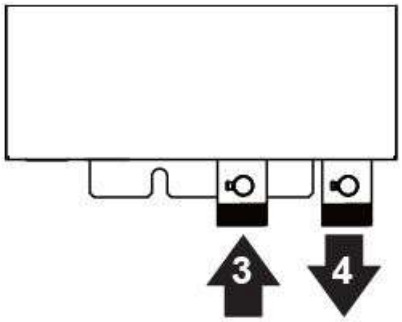

3) Entrée eau
4) Sortie eau

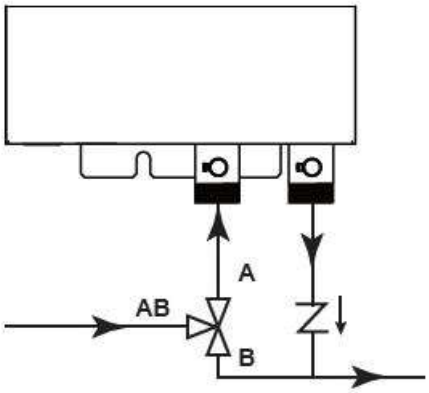

La vanne 3 voies sert à commuter la conduite d'eau.
Lorsque le mode Chaud ou le mode Eau chaude est utilisé,
l'eau s'écoule de AB vers A ; lorsque le mode Froid est utilisé,
l'eau s'écoule de AB vers B

OPTION APPOINT ÉLECTRIQUE 3 & 4.5KW

RENSEIGNEMENTS NÉCESSAIRES À L'INSTALLATION MISE EN OEUVRE

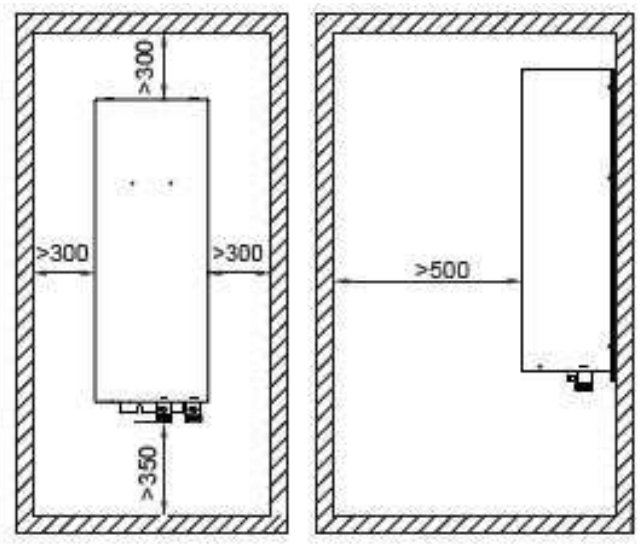

IMPORTANT !
Respecter les dimensions ci-dessus pour l'installation de l'appoint électrique.
Le mur de soutien ne doit avoir de surfaces inflammables.
Si la distance entre l'option et l'unité extérieure est supérieure à 5m
une pompe de charge additionnelle sera nécessaire.
Utiliser des vis M8 pour la fixation.

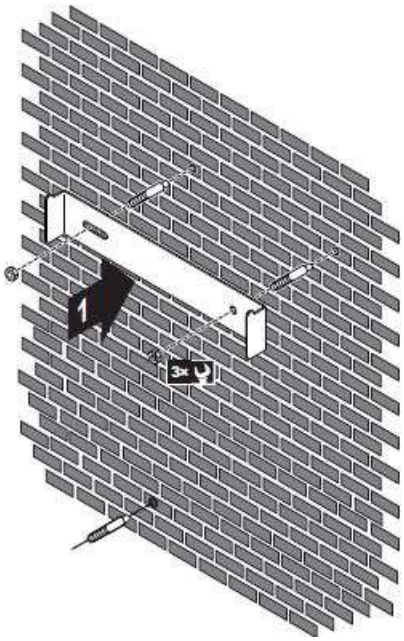

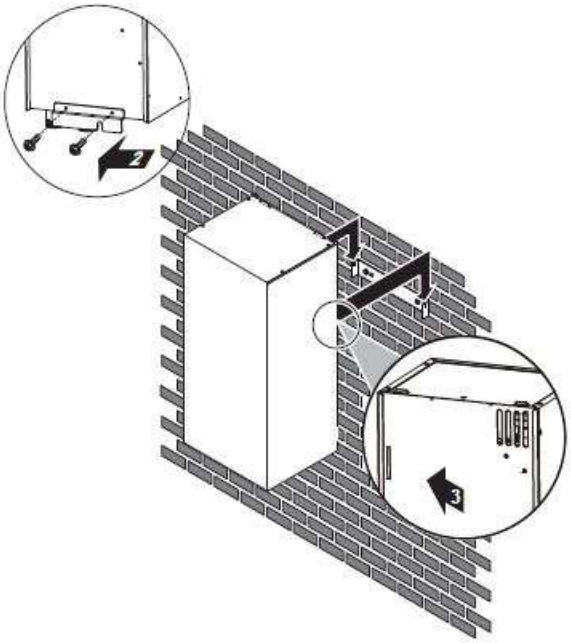

OPTION APPOINT ÉLECTRIQUE 3 & 4.5KW

RENSEIGNEMENTS NÉCESSAIRES AUX RACCORDEMENTS ÉLECTRIQUES

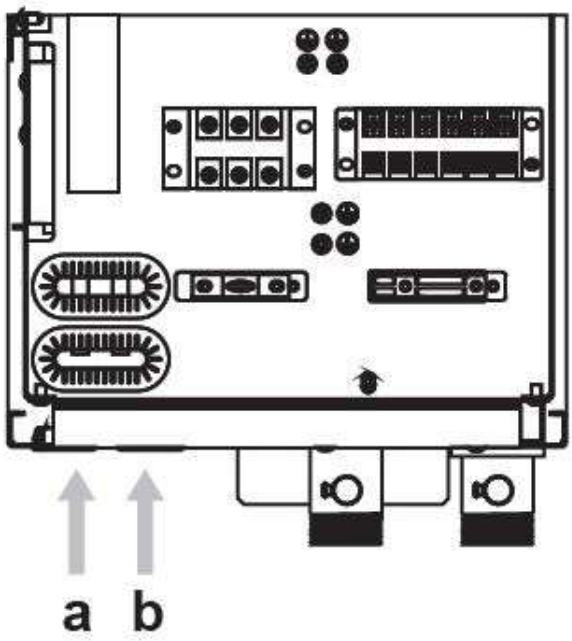

a I Câble haute tension
b I Câble basse tension

Alimentation électrique 3 fils en XT5/L+N+⏚

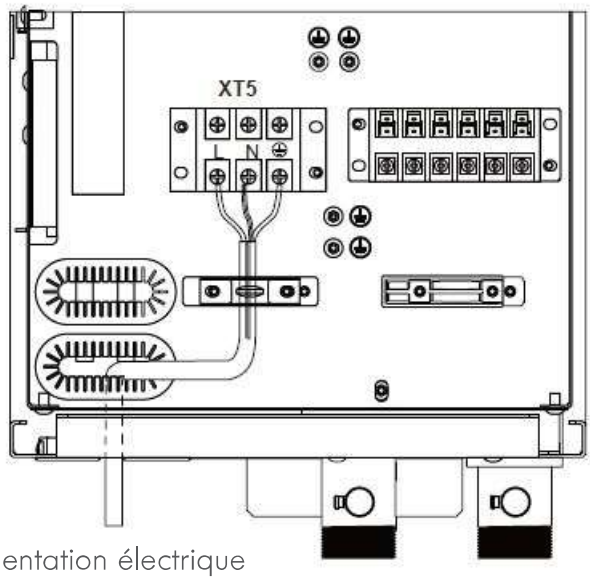

Alimentation électrique

IMPORTANT !
Utiliser les serres câbles .
Utiliser du des câbles multiconducteurs
La distance entre les câbles basse et haute tension doit être de 25mm minimum.

	Alimentation appoint				Câble commande appoint		
Appoint électrique	Type alimentation	Section mm2	Intensité Max (A)	Disjoncteur Courbe (..)*	Type	Section mm2	Long. max
3 kW	Monophasée	3x2.5 (1)	13,0	C16	Blindé	2x0.75	10 m
4,5 kW	Monophasée	3x4 (2)	19,6	C25	Blindé	2x0.75	10 m
4,5 kW	Triphasée	5x1 .5	6,5	C10	Blindé	2x0.75	10 m

(1) jusqu'à 24m au delà 4mm2
(2) jusqu'à 25m au delà 6mm2

OPTION APPOINT ÉLECTRIQUE 3 & 4.5KW

RACCORDEMENT COMMANDE APPOINT POUR UNITÉ EXTÉRIEURE 8 À 16KW

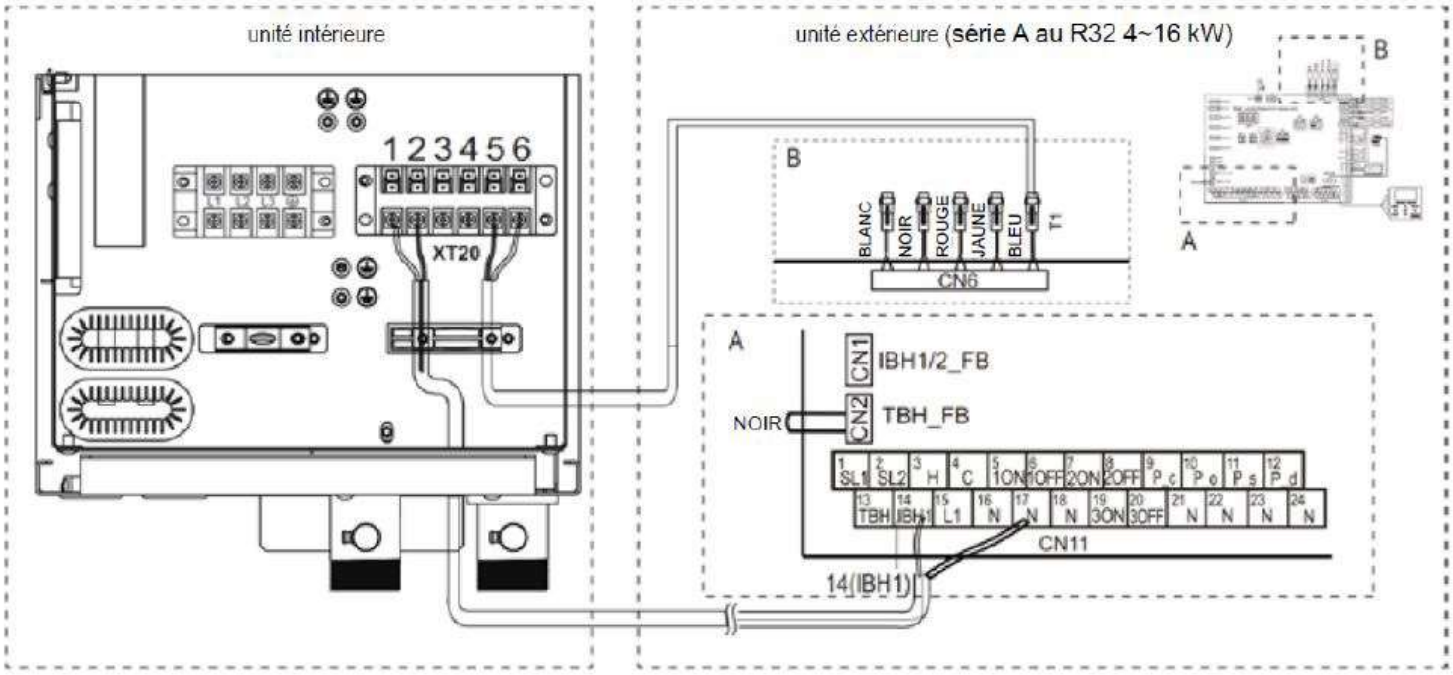

Pour la sonde, raccordez 2 câbles entre les bornes de la résistance électrique XT20/1+2 et les bornes de l'armoire de commande CN11- 14/17(IBH1).
Le connecteur T1 doit être coupé.
Pour le raccordement avec l'armoire de commande de l'unité : raccordez 2 câbles entre la borne de la résistance électrique XTF20/5
+6 et les bornes de l'armoire de commande CN6-T1 .