IRO10 | Technibel

Climatiseur mobile monobloc IRO 10 - 2720W - Froid seul
Réf IRO10 **425.52€TTC***
https://www.domomat.com/37888-climatiseur-mobile-monobloc-iro-10-2720w-froid-seul-technibel-iro10.html

Climatiseur mobile monobloc IRO 13 - Froid 3500W - Chaud 2750W - Réversible
Réf IRO13PLUS **353.65€TTC***
https://www.domomat.com/37890-climatiseur-mobile-monobloc-iro-13-froid-3500w-chaud-2750w-reversible-technibel-iro13plus.html

---

Retrouvez tous les produits de la catégorie Climatiseurs mobiles Technibel chez Domomat !

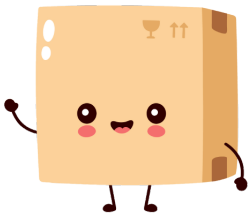

* : Prix sur le site Domomat.com au 19/04/2024. Le prix est susceptible d'être modifié.

Technibel

Climatiseurs mobiles monoblocs

IRO 10 et 13 PLUS

FLUIDE R290 | CLASSE ÉNERGÉTIQUE A | ECO participation | MODE CHAUD | MODE FROID

Nouveau

Fluide frigorigène naturel R290

Applications

- **Climatisation d'appoint, déshumidification, dans le résidentiel ou le tertiaire**

Avantages

- Froid seul ou réversible
- Look sympa et smart
- Esthétique : blanc et gris argent
- Matériaux haute qualité
- Fonction nuit pour plus d'économie
- Auto-restart
- Interface de fonctionnement à LED
- Télécommande numérique, avec minuterie 24h
- Système automatique d'évacuation des condensats
- Très facile à transporter, monté sur roulette
- Accessoires inclus : tuyau et kits fenêtre et hublot

Télécommande

360°

Roulette 360°
Facile à déplacer

Panneau de contrôle avec afficheur LED

MODÈLES	IRO 10	IRO 13	
Codes	IRO10	IRO13PLUS	
▼ Puissances frigorifiques / calorifiques			
Puissance nominale (Bthu)	10 000	13 000	10 500
Puissance nominale (kW)	2,72	3,50	2,75
Classe énergétique		A	
Déshumidification (l/24h)	24	28	-
Vitesse du ventilateur		3	
EER/COP (kW/kW)	2,60	2,61	2,50
▼ Débit d'air			
Débit d'air maximum (m^3/h)	380	400	
▼ Niveau sonore			
Pression acoustique PV / MV / GV (dB(A))	50 / 52 / 54	51 / 53 / 55	
Puissance sonore (dB(A))	65	65	
▼ Caractéristiques électriques			
Alimentation électrique (V/F/Hz)	230/1/50	230/1/50	
Puissance nominale absorbée (kW)	1,045	1,340	1,100
▼ Caractéristique fluide frigorigène			
Type de fluide	R290	R290	
GWP fluide frigorigène (kg CO_2 eq.)	3	3	
Quantité de fluide (kg / Tonn CO_2 eq.)	0,22 / 0,00066	0,23 / 0,00069	
▼ Caractéristiques physiques			
Diamètre du flexible d'évacuation (intérieur/extérieur) (mm)	140-150	140-150	
Longueur du flexible d'évacuation (m)	1,5	1,5	
Poids net (kg)	28	31,5	
Dimensions H x L x P (mm)	770/470/382	770/470/382	
▼ Tarif			
Prix en € HT + écotaxe	**735** + 6,67	**787** + 6,67	

Puissance en froid (35°C / 24°C) / puissance en chaud (20°C / 12°C)
Données déclarées selon le Règlement de la Commission européenne (UE) n. 206/2012

Rangement câble électrique

Double sortie condensats

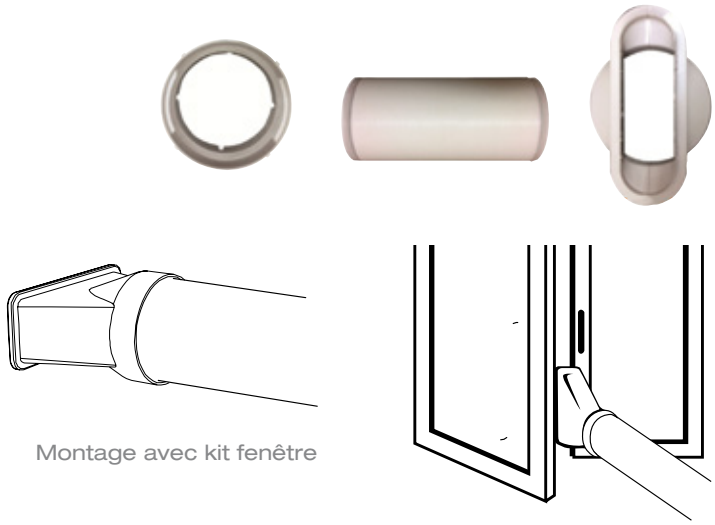

Montage avec kit fenêtre

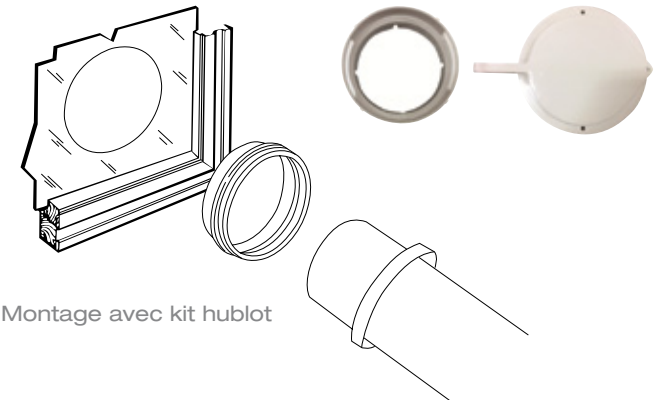

Montage avec kit hublot

NIBE ENERGY SYSTEMS FRANCE SAS
Zone Industrielle RD 28 - Rue du Pou du Ciel - F-01600 Reyrieux
Tél. 04 74 00 92 92 - Fax 04 74 00 93 13 - info@nibe.fr
technibel.com

MTF18-0001 - AGENCE dIDO! - Janvier 2019