ELKRON	GUIDE RAPIDE	DS80IR1F-002

FRANÇAIS

IRT600

DÉTECTEUR INFRAROUGE À RIDEAU

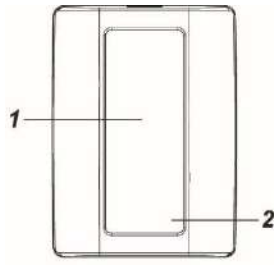

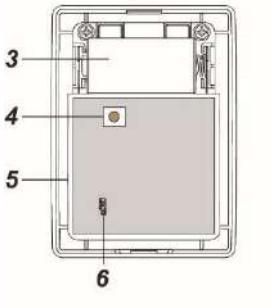

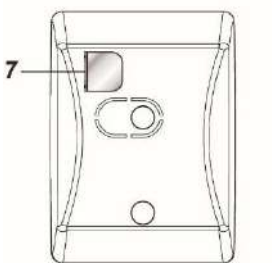

1. Lentille senseur IR **2. LED** La LED est placée à l'intérieur du couvercle frontal; elle n'est visible que si elle active. **3. Logement batterie** Le détecteur utilise une batterie CR123A (3V)	**4. Micro-Interrupteur tamper (anti-sabotage)** **5. Touche Test / Apprentissage** **6. Cavalier pour augmentation de sensibilité (JP3)** **7. Isolateur de batterie**

- ***LED***

En mode de fonctionnement normal, la LED clignote pour indiquer la transmission du signal dans les situations suivantes :

- Quand le mouvement est détecté avec batterie épuisée.
- Quand le couvercle est ouvert et le micro-interrupteur tamper est activé.
- Quand un mouvement est détecté si la condition de sabotage persiste.
- Quand un mouvement est détecté en mode Test.
- Quand on appuie sur la touche Test dans des conditions de sabotage ou si la batterie du dispositif est épuisée.

La LED ne clignote pas si le tamper et la batterie du détecteur sont en conditions normales et le détecteur n'est pas en mode Test.
La LED clignote vite deux fois quand elle reçoit un signal de confirmation de l'unité.

- ***Cavalier pour augmentation de sensibilité (JP3)***

Si le cavalier est configuré sur OFF (si le cavalier est enlevé ou positionné sur une sole borne), la sensibilité de détection est au niveau normal (**valeur par défaut**).

Si le cavalier est configuré sur ON, la sensibilité de détection est au niveau maximal.

- ***Préparation***

- Enlever l'isolateur pour activer la batterie.
- La LED rouge clignote pendant 30 secondes pour montrer que le détecteur est en cours d'initialisation. Pendant l'initialisation, le détecteur n'est pas activé. On conseille de ne pas activer d'alarmes pendant cette période. Après l'initialisation, la LED s'éteint et le détecteur est prêt à fonctionner.
- Mettre l'unité de contrôle en mode apprentissage. Pour les détails, consulter le manuel d'instructions de l'unité de contrôle.
- Ouvrir le boîtier est appuyer sur la touche Test.
- Pour compléter la procédure d'apprentissage, consulter le manuel d'instructions de l'unité de contrôle.
- Quand le détecteur a été acquis, mettre l'unité de contrôle en mode Walk Test. Maintenir la position choisie du détecteur, appuyer sur la touche Test pour vérifier si cette position est comprise dans le champ de couverture de l'unité de contrôle. Pour compléter le Walk Test consulter le manuel d'instructions de l'unité de contrôle.
- Après avoir vérifié que le détecteur fonctionne dans la position choisie, procéder avec l'installation.

- ***Mode Test***

Appuyer sur la touche Test pendant quelques secondes pour mettre le détecteur en mode Test. En mode Test, le temps de repos est désactivé et l'indicateur LED est activée et clignote chaque fois qu'un mouvement est détecté. Chaque fois qu'on appuie sur la touche Test, le détecteur envoie un signal de test à l'unité de contrôle pour effectuer le test de portée radio et passe en mode Test pendant 3 minutes. Il sort de façon automatique du mode Test après 3 minutes et revient en mode normal.

Temps de repos → temps qui s'écoule entre la transmission d'un mouvement et la transmission suivante

- ***Installation***

Le détecteur est conçu pour être monté sur une surface plane, une paroi et au plafond à l'aide des vis de fixation et des chevilles fournies.
Si le détecteur est arraché de son surface d'installation, le parties prédécoupées anti-sabotage tamper se détacheront du détecteur et resteront attachées à la surface ; le détecteur activera donc une alarme.
La base dispose de deux parties prédécoupées pour les trous de montage, où la plastique est plus mince et peut être découpée.

- Décrocher le couvercle de la base faisant levier avec un tournevis plat.
- Percer les orifices de fixation prédécoupés sur le côté interne de la base. Utiliser la base comme gabarit pour percer les trous sur la surface.
- Insérer les chevilles si l'installation est effectuée dans du plâtre ou des briques.
- Visser la base dans les chevilles.
- Accrocher le couvercle dans la fente de la base et le visser à la base.
- Le détecteur peut être installé aussi bien verticalement qu'horizontalement ou au plafond. Chaque méthode comporte des applications différentes, illustrées ci-dessous.

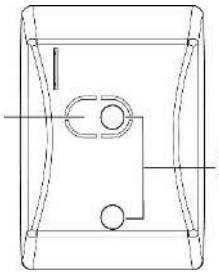

Montage vertical sur paroi :

- Le détecteur est conçu pour couvrir une zone de détection « à rideau » de 8 mètres, quand il est installé de 1,4 à 1,7 mètres du sol.
- Éviter l'installation au-dessus de 1,8 mètres du sol, ce qui pourrait compromettre le bon fonctionnement du détecteur.

Montage horizontal sur paroi :

- Quand il est installé horizontalement, la couverture de détection est de 5 mètres et seulement pour les mouvements verticaux. Le détecteur ne peut pas détecter les mouvements horizontaux. Cette caractéristique est utile pour détecter l'infraction en cas d'intrusion par le haut, par exemple par les lucarnes du toit.
- Éviter l'installation au-dessous de 2,2 mètres du sol, ce qui pourrait compromettre le bon fonctionnement du détecteur.

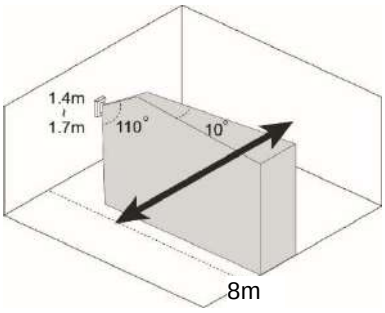

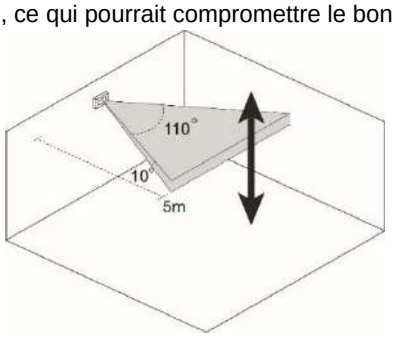

Montage au plafond:

- Installer le détecteur au plafond pour contrôler les passages dans une zone devant une fenêtre ou une porte.
- Si le détecteur est installé de 2,4 à 3m du sol et pointé vers le bas, la couverture de détection est de 5 mètres environ au niveau du sol.
- Éviter l'installation au-dessus de 4 m du sol, ce qui pourrait compromettre le bon fonctionnement du détecteur.

☞ **Les flèches représentent les mouvements des intrus détectés dans les différentes positions d'installation.**

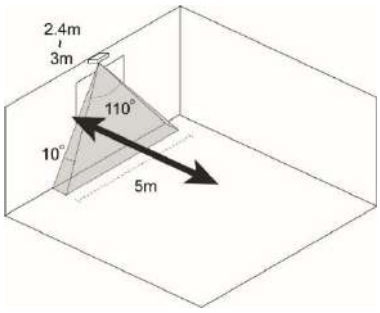

DECLARATION UE DE CONFORMITÉ SIMPLIFIÉE

Le fabricant, URMET S.p.A., déclare que l'équipement radio : DÉTECTEUR INFRAROUGE À RIDEAU IRT600 est conforme à la directive 2014/53/UE. Le texte complet de la déclaration UE de conformité est disponible à l'adresse internet suivant : **www.elkron.com.**

CLIQUEZ SUR LE LIEN SUIVANT DU SITE ELKRON POUR ACCÉDER À LA FICHE TECHNIQUE DU PRODUIT ET TÉLÉCHARGER LE MANUEL COMPLET :

LES BONS GESTES DE MISE AU REBUT DE CE PRODUIT (Déchets d'équipements électriques et électroniques)

Ce symbole apposé sur le produit, ses accessoires ou sa documentation indique que ni le produit, ni ses accessoires électroniques usagés (chargeur, casque audio, câble USB, etc.), ne peuvent être jetés avec les autres déchets ménagers.

La mise au rebut incontrôlée des déchets présentant des risques environnementaux et de santé publique, veuillez séparer vos produits et accessoires usagés des autres déchets. Vous favoriserez ainsi le recyclage de la matière qui les compose dans le cadre d'un développement durable.

CE	***ELKRON*** *Tel. +39 011.3986711 - Fax +39 011.3986703* www.elkron.com *– mail to: info@elkron.it*	***ELKRON** est une marque commerciale de **URMET S.p.A.*** *Via Bologna 188/C – 10154 Turin (TO) Italie* *www.urmet.com*

MADE IN TAIWAN