LUXMUR 3 R

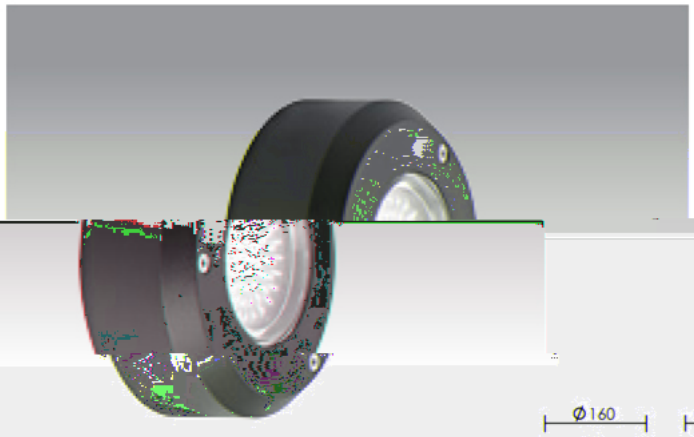

Corps polycarbonate/Nylon.
Verre de protection. Passe-fil.

TCR-TSE			GX53	7W
230V	IP66	IK07	650°	

Couleur	Code sans lampe	€ HT
graphite	1739	74,15

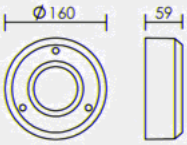

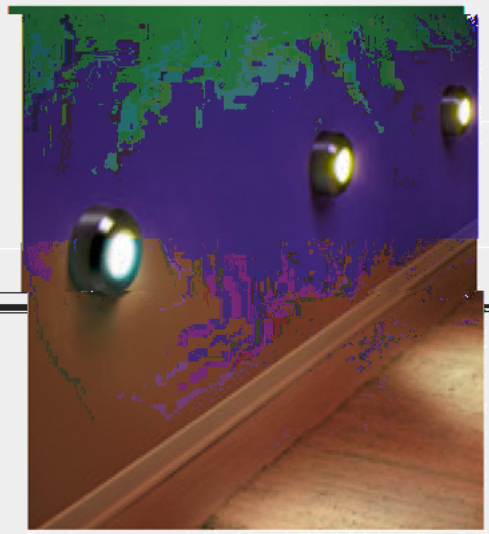

LUXMUR 3 C

Corps polycarbonate/Nylon.
Verre de protection. Passe-fil.

TCR-TSE			GX53	7W
230V	IP66	IK07	650°	

Couleur	Code sans lampe	€ HT
graphite	1740	82,25

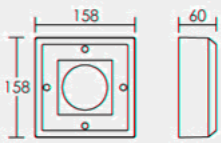

HUBLOT-APPLIQUE

LAMPES GX53 POUR LUXMUR 3 P 400